BROYEUR DE BOIS
HV106
MANUEL D'UTILISATION

P. de Heus en Zonen Greup B.V.
Stougjesdijk 153
3271 KB Mijnsheerenland
Les Pays-Bas
Tel: +31 (0) 18 66 12 333
E-mail: info@boxeragri.nl

FRA | FRANÇAIS

TRADUCTION DU MANUEL D'ORIGINE

TABLE DES MATIÈRES

1. INTRODUCTION 4

2. SÉCURITÉ 5

2.1 Symbole de sécurité 5

2.2 Instructions de sécurité 6

2.3 Directives de sécurité 7

2.4 Autocollants de sécurité 8

2.4.1 Emplacement d'autocollant de sécurité 9

2.5 Préparation 11

2.6 Sécurité d'entretien 11

2.6.1 Intervalles d'entretien 12

2.7 Sécurité d'utilisation 13

2.8 Sécurité hydraulique 14

2.9 Sécurité de stockage 14

2.10 Sécurité de transport 14

3. INSTALLATION 15

4. SÉCURITÉ D'UTILISATION 23

4.1 Pour le nouvel utilisateur ou propriétaire 24

4.2 Première utilisation 24

4.3 Liste de contrôle avant utilisation 24

4.4 Longueur de la prise de force 25

4.5 Mise en service de la machine 27

4.6 Transport 33

5. CARACTÉRISTIQUES 34

5.1 Couple 34

5.2 Couple des raccords hydrauliques 36

6. DÉPANNAGE 37

7. DÉCLARATION DE CONFORMITÉ CE 38

1. INTRODUCTION

Félicitations pour votre choix d'un broyeur de bois 3 points pour effectuer votre travail. Cette machine a été conçue et fabriquée pour répondre aux besoins des secteurs exigeants du travail du bois et du paysage.
La sécurité, l'efficacité et le fonctionnement sans souci de votre broyeur de bois exigent que vous et toute personne qui aura à utiliser ou entretenir le broyeur lisent et comprennent les instructions de sécurité, d'utilisation, d'entretien et de dépannage du présent manuel d'utilisation.
Ce manuel traite du broyeur de bois 3 points HV106. Utilisez la table des matières pour trouver les informations voulues.
Gardez ce manuel à proximité de la machine pour pouvoir le consulter et le transmettre aux nouveaux utilisateurs ou propriétaires.
ATTENTION : Les indications gauche, droite, avant et arrière mentionnées dans ce manuel s'entendent du point de vue d'un conducteur assis sur le siège du tracteur et regardant dans le sens de la marche.

2. SÉCURITÉ

2.1 Symbole de sécurité

Ce symbole de sécurité signifie : ATTENTION ! ATTENTION, IMPORTANT POUR VOTRE SÉCURITÉ !
Le symbole de sécurité met en évidence des messages de sécurité importants sur le broyeur Boxer et dans le manuel. Si vous voyez ce symbole, tenez compte des risques de blessure ou décès. Respectez les instructions données dans le message de sécurité.

- Les accidents peuvent conduire à des blessures ou au décès.
- Les accidents coûtent de l'argent.
- Les accidents peuvent être évités.

MOTS ATTIRANT L'ATTENTION
Prêtez attention aux mots DANGER, AVERTISSEMENT et ATTENTION dans les messages de sécurité. Le mot attirant l'attention dans chaque message a été sélectionné d'après les critères suivants :

DANGER – Signale une situation immédiatement dangereuse pouvant conduire à des blessures graves voire mortelles si elle n'est pas évitée. Ce mot attirant l'attention ne peut être utilisé que pour les situations les plus extrêmes associées d'habitude à des pièces de la machine qui ne peuvent pas être protégées pour des raisons fonctionnelles.

AVERTISSEMENT – Indique une situation potentiellement dangereuse pouvant conduire à des blessures graves voire mortelles si elle n'est pas évitée. Ceci s'applique par exemple aux dangers auxquels les personnes sont exposées quand des capots ont été déposés. Ceci peut aussi s'appliquer à des pratiques contraires à la sécurité.

ATTENTION – Indique une situation potentiellement dangereuse pouvant conduire à des blessures légères ou modérées voire mortelles si elle n'est pas évitée. Ceci peut aussi s'appliquer à des pratiques contraires à la sécurité.

2.2 Instructions de sécurité

Vous êtes responsable de l'utilisation et de l'entretien sûrs de votre broyeur de bois 3 points. Vous devez vous assurer que vous et toute personne qui peut utiliser, entretenir ou travailler sur le broyeur est au courant des procédures d'utilisation et d'entretien ainsi que des informations de sécurité associées présentées dans ce manuel. Ce manuel vous guidera pas à pas dans votre journée de travail et vous indiquera les instructions de sécurité à respecter.
Assurez-vous que toute personne utilisant cette machine est au courant des procédures recommandées pour l'utilisation et l'entretien et respecte toutes les précautions. La plupart des accidents peuvent être évités. Si vous ignorez les mesures de sécurité, vous courrez le risque de blessure ou pire de décès.

- Les propriétaires du broyeur doivent fournir les instructions d'utilisation aux utilisateurs ou aux salariés avant de leur permettre d'utiliser la machine. Ces instructions doivent être répétées au moins une fois par an.
- La sécurité est de la plus grande importance dans l'utilisation. L'utilisateur est responsable de lire, comprendre et respecter TOUTES les instructions de sécurité et d'utilisation du manuel. La plupart des accidents peuvent être évités.
- Une personne qui n'a pas lu ou pas compris toutes les instructions d'utilisation et de sécurité n'est pas qualifiée pour utiliser la machine. Un utilisateur non formé s'expose et expose les personnes qui l'entourent à des blessures éventuelles graves voire mortelles.
- Ne faites aucun réglage quel qu'il soit sur la machine. Toute modification non autorisée peut avoir des conséquences négatives sur son utilisation ou sa sécurité et peut dégrader la durée de vie de l'équipement.
- Pensez en termes de sécurité ! Travaillez en sécurité !
- Lisez et assurez-vous d'avoir compris le manuel et tous les messages de sécurité avant d'utiliser, d'entretenir, d'échanger des pièces ou de nettoyer le broyeur à 3 points.
- Un extincteur et une trousse de premier secours doivent être à disposition immédiate. Assurez-vous que les personnes sachent les utiliser.
- Ne laissez personne monter sur le machine.
- Utilisez les équipements de protection individuelle adaptés. Cette liste inclut les éléments suivants, mais sans limitation :
  - Casque de sécurité
  - Chaussures de sécurité avec semelles antidérapantes
  - Lunettes de sécurité ou masque facial
  - Gants de travail
  - Vêtement de protection pour tous les types de conditions météo
  - Protection auditive
  - Demi-masque facial ou masque à poussières
- Mettez en place tous les capots et assurez-vous qu'ils sont correctement fixés avant de démarrer le travail.
- Utilisez une protection auditive appropriée si vous êtes exposé à un bruit excessif à long terme.

- Arrêtez la machine et arrêtez ensuite le moteur du tracteur, retirez la clé de contact et mettez-la dans votre poche, actionnez le frein de stationnement et attendez que toutes les pièces mobiles soient complètement arrêtées avant d'effectuer toute activité d'entretien, de réglage, de réparation ou de découplage.
- Assurez-vous que personne et en tout cas aucun enfant ne se trouve au voisinage avant d'utiliser la machine.
- Révisez chaque année les instructions de sécurité avec tout le personnel qui pourra utiliser ou entretenir le broyeur.

2.3 Directives de sécurité

1. Respectez strictement toutes les instructions de sécurité. La sécurité est de la responsabilité de chacun. En suivant les procédures recommandées, il est possible de proposer un environnement de travail sûr à tous les utilisateurs et spectateurs. Pour éviter des blessures ou un décès, vous et tous ceux qui travaillent avec la machine doivent respecter les précautions suivantes.
2. Pour une information plus complète, certaines photos ou figures dans ce manuel peuvent présenter une pièce avec la protection ou le capot déposé. La machine ne doit jamais être utilisée dans ces conditions. Tous les capots et protections doivent être en place. Si un capot de protection doit être déposé, il doit être reposé avant que la machine puisse être utilisée à nouveau.
3. Remplacez toutes les instructions ou autocollants de sécurité illisibles ou manquants. Ce manuel indique les emplacements où vous pourrez trouver ces indications de sécurité.
4. Ne jamais boire d'alcool ni prendre de médicaments pouvant avoir une influence négative sur votre vigilance ou votre coordination quand vous utilisez la machine. Consultez votre médecin généraliste si vous prenez des médicaments sur ordonnance.
5. Les enfants ne doivent jamais travailler sur cette machine. Les personnes ne peuvent utiliser ou installer la machine qu'après avoir lu ce manuel et bien compris les instructions d'utilisation et de sécurité. Révisez chaque année les instructions de sécurité avec tous les utilisateurs.
6. Cette machine est dangereuse pour les enfants et les personnes qui ne connaissent pas bien son fonctionnement. L'utilisateur doit être une personne responsable, correctement formée et physiquement capable connaissant bien les machines et formée à l'utilisation de cet équipement. Si des personnes âgées doivent aussi travailler, leur condition physique doit être prise en compte.
7. Ne jamais dépasser les limites d'une machine. En cas de doute sur la capacité de la machine à entreprendre une tâche ou à le faire en toute sécurité, abstenez-vous.
8. Ne faites aucun réglage quel qu'il soit sur la machine. Tout réglage non autorisé peut conduire à des blessures graves voir mortelles et avoir des conséquences négatives sur l'utilisation et la durée de vie de l'équipement.
9. En plus de la conception et de la configuration de cette machine incluant ses étiquettes et systèmes de sécurité, la limitation des dangers et la prévention des accidents dépendent de la vigilance, du soin et de la formation correcte du personnel impliqué dans l'utilisation, le transport, l'entretien et le stockage de la machine. Consultez aussi les instructions de sécurité et d'utilisation dans chacun des chapitres correspondants des manuels du moteur et de la machine. Soyez très attentif aux avertissements de sécurité sur le tracteur et sur la machine.

2.4 Autocollants de sécurité

- Assurez-vous que tous les autocollants de sécurité sont propres et lisibles.
- Remplacez tous les autocollants endommagés ou manquants.
- Les pièces remplacées comportant des autocollants de sécurité doivent présenter les autocollants correspondants.
- Vous trouverez les références des autocollants de sécurité dans le chapitre 3 en bas à droite. Utilisez ces références pour commander des pièces de rechange.
- Les autocollants de sécurité peuvent être obtenus auprès de votre concessionnaire ou importateur.

Comment poser les autocollants de sécurité :

1. Assurez-vous que l'emplacement où vous souhaitez le poser est propre et sec.
2. Assurez-vous que la température est supérieure à 10 °C (50 °F).
3. Trouvez l'emplacement exact avant de retirer le papier au verso.
4. Retirez la plus petite partie du papier au verso.
5. Maintenez l'autocollant à l'emplacement voulu et appuyez avec précaution sur la plus petite partie collante.
6. Retirez le reste du papier de protection et lissez avec précaution le reste de l'autocollant pour le mettre en place. Les petites bulles d'air peuvent être évacuées avec une aiguille et lissées avec un morceau du papier de protection.

2.4.1 Emplacement d'autocollant de sécurité

Les types de symbole de sécurité et leurs emplacements sur la machine sont présentés sur les figures ci-dessous. Une bonne sécurité implique de bien connaître les diverses alertes de sécurité ainsi que les types et emplacements d'avertissement d'une fonction particulière à cette zone où vous devez être attentif à la sécurité.
N'OUBLIEZ PAS – Si l'alerte de sécurité est endommagée, retirée ou illisible, ou si des pièces ont été remplacées sans les alertes de sécurité, il faut poser de nouveaux autocollants. Vous pouvez obtenir de nouveaux autocollants de sécurité auprès de votre concessionnaire agréé.

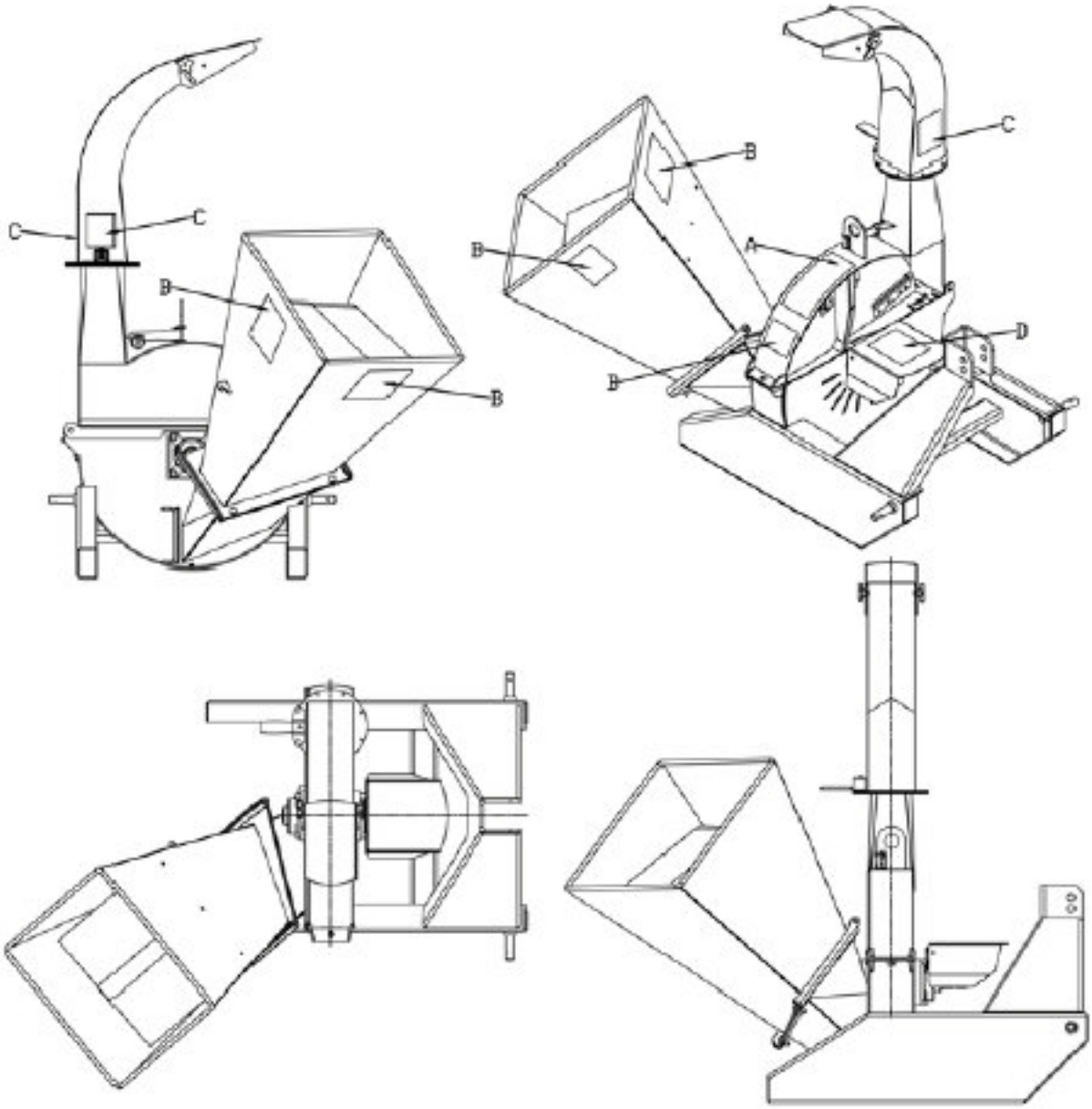

A

CAUTION
• Read and understand operator's manual before starting. Review safety instructions annually.
• Turn machine off, stop and disable engine, remove ignition key and place in your pocket, set park brake and wait for all moving parts to stop before adjusting, servicing, maintaining, repairing or unplugging.
• Keep the working area clean and free of debris to prevent slipping or tripping. Operate only on level ground.
• Close and secure rotor cover before operating.
• Close and secure all guards, deflectors and shields before starting and operating.
• Keep hydraulic lines and fittings tight, in good condition and free of leaks.
• Keep hands, feet, hair and clothing away from moving parts. Never wear loose clothing around machinery.
• Keep driveline universal joint angles equal and small as possible.
• Do not point discharge at people, animals or buildings. Rotor can expel wood chips fast enough to cause injury.
• Do not allow children, animals or unauthorized people into working area.
• Do not run machine inside a closed building to prevent asphyxiation from engine exhaust.
• Use care when feeding material into chipper. Do not send metal, bottles, cans, rocks, glass or other foreign material into wood chipper. If foreign material enters chipper, stop the machine, turn engine off and place ignition key in your pocket and wait for all moving parts to stop before removing material and/or unplugging. Inspect machine for damaged or loose parts before returning to work.
• Always wear P.P.E. (Personal Protective Equipment) such as safety goggles and heavy gloves whenever operating machine.
• Do not place hands or any body parts into feed hopper during operation.
• Do not move or transport chipper when the rotor is turning.
• Do not exceed a safe travel speed when transporting.
Z94008

D

DANGER
THROWN OBJECT HAZARD
To prevent serious injury or death from thrown objects:
• Turn machine off, stop and disable engine, remove ignition key and place in your pocket, set park brake and wait for all moving parts to stop before adjusting, servicing, maintaining, repairing or unplugging.
• Do not direct discharge duct towards people, animals or property. Always wear appropriate safety gear. Keep hands and feet out of discharge openings.
• Keep others away.
Z9400

B

DANGER
ROTATING CUTTING BLADES
Keep hands and feet out of inlet and discharge openings while machine is operating to avoid serious personal injury. Stop engine, remove spark plug wire and allow machine to come to a complete stop before clearing obstructions or making adjustments.
ROTATING CUTTING BLADES
Z9400

E

DANGER
ROTATING DRIVELINE HAZARD
KEEP AWAY
To prevent serious injury or death from rotating driveline:
• Keep all guards in place when operating.
• Operate only at 540 RPM.
• Keep hands, feet, hair and clothing away from moving parts.
• Keep U-joint angles equal and small as possible.
• Do not exceed driveline manufacturers recommended operating length.
Z94010

C

WARNING
HIGH PRESSURE FLUID HAZARD
To prevent serious injury or death from high-pressure fluid:
• Relieve pressure on system before repairing or adjusting.
• Wear proper hand and eye protection when searching for leaks. Use wood or cardboard instead of hands.
• Keep all components in good repair.
Z9400

2.5 Préparation

1. Ne mettez jamais en service la machine avant d'avoir lu et parfaitement compris ce manuel, le manuel du tracteur et tous les messages et autocollants de sécurité sur le tracteur et sur la machine.
2. Les équipements de protection individuelle, notamment casque, lunettes, chaussures de sécurité et gants sont recommandés pour le montage, l'installation, l'utilisation, le réglage, l'entretien, la réparation, le démontage, le nettoyage ou le déplacement de la machine. Évitez les cheveux longs, vêtements amples ou bijoux au voisinage des pièces mobiles.
3. Une exposition à long terme à un bruit important peut causer une perte auditive définitive ! Les machines puissantes avec ou sans équipement raccordé ont souvent un niveau sonore suffisant pour causer une perte d'audition partielle ou permanente.
   Nous recommandons l'utilisation de protection auditive du fait que le bruit au niveau du panneau de commande est supérieur à 80 dB. Des bruits supérieurs à 85 dB peuvent conduire à une perte auditive à long terme. Les niveaux de bruit de 90 dB ou plus peuvent causer une perte auditive permanente et complète à long terme.
   REMARQUE : Les pertes auditives dues aux bruits intenses (des tracteurs, tronçonneuses, radios et autres sources comparables près de vos oreilles) se cumulent pendant toute votre vie sans possibilité de restauration naturelle.
4. Éliminez tous les obstacles qui pourraient être accrochés ou coincés dans la zone de travail car ils peuvent conduire à des blessures ou à des dégâts.
5. N'utilisez la machine que de jour ou avec un bon éclairage artificiel.
6. Vérifiez toujours à l'avance si la machine a été correctement montée, réglée et si elle est en bon état.
7. Assurez-vous à l'avance que toutes les protections et symboles de sécurité ont été installés correctement et sont en bon état.

2.6 Sécurité d'entretien

1. Un bon entretien relève de votre responsabilité. Un mauvais entretien est une source de problèmes.
2. Maintenez la zone d'intervention propre et sèche.
3. Assurez-vous que les points d'alimentation et les outils ont été mis à la terre correctement.
4. Assurez-vous qu'il y a toujours suffisamment de lumière.
5. Assurez-vous que la ventilation est suffisante. Ne démarrez jamais un moteur dans un espace fermé. Les gaz d'échappement peuvent causer une asphyxie.
6. Avant d'effectuer des travaux d'entretien ou d'installation sur la machine, arrêtez le moteur, actionnez le frein et coupez l'alimentation en carburant.
7. Ne travaillez jamais sous la machine sans avoir vérifié la sécurité de levage.
8. Utilisez toujours des équipements de protection individuelle tels que protections oculaires, des mains et auditives, pour effectuer les interventions ou travaux d'entretien. Utilisez des gants renforcés ou en cuir pour manipuler les lames.
9. Si des pièces de rechange sont nécessaires pour l'entretien courant et les réparations, vous devez utiliser des pièces d'origine d'usine pour vous assurer que votre machine répond aux spécifications d'origine. Le constructeur ne saurait être tenu responsable des blessures ou dommages causés par l'utilisation de pièces ou accessoires non homologués.

10. Un extincteur et une trousse de premier secours doivent être à disposition immédiate pour effectuer les opérations d'entretien et de réparation de la machine.
11. Serrez régulièrement toutes les vis. Vérifiez aussi régulièrement la bonne fixation des branchements électriques et du carburant.
12. Pour les travaux d'entretien ou de réparation, assurez-vous que toutes les protections et pièces de sécurité sont installées avant la mise en service de la machine.

2.6.1 Intervalles d'entretien

Toutes les 8 heures ou quotidien
Lubrifiez par les points de lubrification de la prise de force.

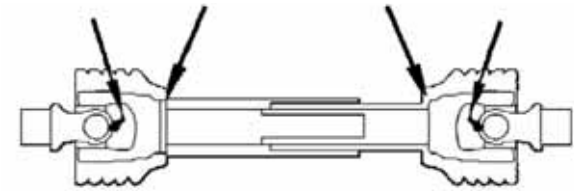

Points de lubrification de la prise de force

Toutes les 40 heures ou hebdomadaire
Lubrifiez la pièce télescopique de la prise de force.
Vérifiez l'affûtage des lames de rotor/fixe.
Démontez, affûtez ou remplacez si nécessaire.

Pièce télescopique

Toutes les 100 heures
Lubrifiez les roulements à rouleaux.

Roulement de rotor avant

Roulement de rotor arrière

2.7 Sécurité d'utilisation

1. Il est important de bien lire et respecter les autocollants de sécurité sur le broyeur de bois. Nettoyez ou remplacez les autocollants de sécurité difficiles à lire ou à comprendre pour votre sécurité comme pour celle des autres. Vous, en tant qu'utilisateur, êtes responsable de la sécurité d'utilisation de cette machine.
2. Tout ce qui présente des pièces mobiles peut représenter un danger. L'idéal est un utilisateur soigneux, conscient de la sécurité, connaissant les dangers possibles et engagé en faveur des pratiques de sécurité. Le constructeur a conçu ce broyeur de bois pour qu'il soit utilisé avec tous les systèmes de sécurité installés correctement de façon à limiter les risques d'accident au minimum. Lisez ce manuel pour savoir si tous les dispositifs de sécurité sont présents.
3. Fermez et fixez le capot du rotor avant d'utiliser la machine.
4. Fermez et fixez tous les capots, déflecteurs et couvercles ou protections avant de démarrer et d'utiliser la machine.
5. Lisez et assurez-vous d'avoir compris le manuel avant de démarrer la machine. Révisez les instructions de sécurité chaque année.
6. Des équipements de protection individuelle, notamment casque, lunettes, chaussures de sécurité et gants sont recommandés pour le montage, le positionnement, l'utilisation, l'échange de pièces, l'entretien, la réparation, la dépose, le nettoyage ou le déplacement de la machine. Évitez les cheveux longs, vêtements amples ou bijoux au voisinage des pièces mobiles.

7. Assurez-vous de la bonne fixation des conduites et raccords hydrauliques, en vérifiant qu'ils sont en bon état.
8. Gardez les membres à l'écart des pièces mobiles pendant le montage, le positionnement, l'utilisation, l'entretien, la réparation ou le déplacement, ou encore pour éliminer les obstructions.
9. Arrêtez le moteur, sortez la clé du contact et mettez-la dans votre poche, actionnez le frein de stationnement et attendez l'arrêt de toutes les pièces mobiles avant d'effectuer toute opération d'entretien, d'échange ou de réparation ou encore d'élimination des obstructions.
10. Ne laissez pas la machine tourner dans un bâtiment fermé pour éviter l'asphyxie par les gaz d'échappement.
11. Soyez attentif quand vous introduisez des matériaux dans le broyeur de bois. N'insérez pas de métal, de bouteille, de boîte de conserve, de pierre, de verre ou autre corps étranger dans le broyeur de bois. Si des matériaux qui ne devraient pas s'y trouver atterrissent dans le broyeur de bois, vous devez arrêter la machine, arrêter le moteur, mettre la clé de contact dans votre poche et attendre l'arrêt de toutes les pièces mobiles avant de retirer tout matériau ou d'éliminer toute obstruction. Recherchez des dégâts ou des pièces desserrées sur la machine avant de reprendre le travail.
12. Ne jamais boire d'alcool ou prendre des médicaments qui pourraient dégrader votre vigilance ou votre coordination pendant l'utilisation de cette machine. Consultez votre médecin généraliste si vous prenez des médicaments sur ordonnance.
13. Ne laissez personne monter sur le machine. Il n'y a pas d'emplacement sûr pour des passagers.
14. Ne laissez jamais d'enfant ni de personne non autorisée autour de la machine ou "travailler" avec elle.
15. Ne tentez jamais de passer la main ou le bras vers le rotor ou dans les ouvertures de la trémie d'alimentation tant que le moteur tourne. Positionnez les capots et protections et fixez-les en position avant de démarrer le moteur.
16. Maintenez le lieu de travail propre et exempt de déchets pour éviter les trébuchements. Ne travaillez que sur un sol plan.
17. N'orientez pas la trémie d'évacuation vers des personnes, des animaux ou des bâtiments. Le rotor peut éjecter les copeaux de bois si vite qu'ils peuvent créer des blessures.
18. Ne déplacez pas et ne transportez pas le broyeur tant que le rotor tourne et que la machine fonctionne.
19. Ne dépassez pas la vitesse de sécurité recommandée pendant le transport.

2.8 Sécurité hydraulique

1. Assurez-vous que toutes les pièces du circuit hydraulique sont en bon état et propres.
2. Avant de mettre sous pression le système, assurez-vous que toutes les pièces sont bien fixées et que toutes les conduites, flexibles et accouplements sont intacts.
3. Ne tentez pas de réparer des conduites, des raccords ou des flexibles provisoirement avec du ruban adhésif, des colliers ou des produits d'étanchéité. Le circuit hydraulique fonctionne sous pression extrêmement élevée. Ces réparations pourraient casser brutalement et conduire donc à une situation dangereuse et non sûre.
4. Utilisez une protection appropriée des mains et du visage pour rechercher une fuite dans le circuit hydraulique. Utilisez un morceau de bois ou de carton comme cible plutôt que vos mains pour identifier et isoler une fuite.
5. En cas de blessure par un jet concentré de liquide hydraulique sous haute pression, consultez immédiatement un médecin. Le liquide hydraulique pénétrant sous la peau peut causer une infection ou une réaction toxique.
6. Évacuer la pression du circuit hydraulique avant toute opération d'entretien ou travail sur le système.

2.9 Sécurité de stockage

1. Stocker la machine à l'écart des activités humaines courantes.
2. Ne pas autoriser les enfants à jouer sur ou à proximité de la machine stockée.
3. Stocker la machine à un endroit sec et à plat. Soutenir le châssis avec par exemple des cales en bois si nécessaire.

2.10 Sécurité de transport

1. Respectez toutes les législations nationales et locales pour la sécurité et le transport de machines sur voies publiques.
2. Vérifiez si tous les feux, catadioptres et autres systèmes d'éclairage sont installés et en bon état de fonctionnement.
3. Ne dépassez pas la vitesse sûre de déplacement. Ralentissez sur terrain difficile et dans les virages.
4. Rabattez la trémie de remplissage avant de déplacer ou de transporter le broyeur de bois.
5. Assurez-vous que la machine a été correctement attelée au tracteur et qu'il y a une goupille de verrouillage sur les broches de fixation.
6. Ne pas boire d'alcool si vous devez conduire.
7. Conduisez prudemment, de façon sûre et réfléchie. Donnez toujours la priorité aux véhicules rencontrés dans tous les cas tels que ponts étroits, intersections, etc. Soyez très attentif aux autres usagers de la route.
8. Ne transportez jamais de personnes ni d'animaux sur la machine.

3. INSTALLATION

La machine est livrée d'usine en configuration de transport. Utilisez toujours les outils, équipement et chariots élévateurs de dimensions et de puissance appropriées pour l'installation. Assurez-vous qu'il y a toujours deux personnes présentes pour lever, déplacer et assembler la machine.
À la livraison de la machine, suivez les instructions suivantes pour la préparation :

1. Assurez-vous qu'il n'y a ni personne ni animaux et en particulier pas d'enfant au voisinage.
2. Utilisez un chariot élévateur pour soulever ou déplacer la palette/machine. Maintenez la centre de gravité au plus près du sol.
3. Déplacez la machine à l'emplacement où vous souhaitez l'installer. Assurez-vous qu'il y a suffisamment d'espace autour de la machine.
4. Coupez les sangles de fixation.
5. Soulevez la partie supérieure (trémie d'alimentation) et déplacez-la avec précaution de côté à l'aide d'un chariot élévateur.

Sangles de fixation et caisse de transport

Levage de la trémie d'alimentation

6. Positionnez les composants individuels à côté de la machine.
7. Retirez le film de protection/emballage de tous les composants.

Regroupement de tous les composants

8. Déposez le cadre d'acier avec une meuleuse d'angle.

Dépose du cadre d'acier

9. Passez un chariot élévateur sous le composant principal pour le soulever.

Levage du composant principal

10. Déposez la palette et posez la machine au sol.

Pièces sans palette ni emballage

11. Déposez les deux vis à l'arrière de la trémie d'alimentation ainsi que la trémie pour les composants principaux.

Dépose des vis de la trémie d'alimentation

12. Soulevez la trémie d'alimentation avec un chariot élévateur et positionnez-la bien droit devant la trémie du composant principal.

Dépose des vis de la trémie du composant principal

Pose de la trémie

13. Fixez la trémie d'alimentation des deux côtés à l'aide des vis précédemment déposées.

Fixation de la trémie avec les vis

14. Desserrez les trois vis du boîtier du rotor (1x à gauche, 2x à droite).

Desserrage des vis

15. Positionnez le capot de protection sur le boîtier du rotor à l'aide d'un chariot élévateur.

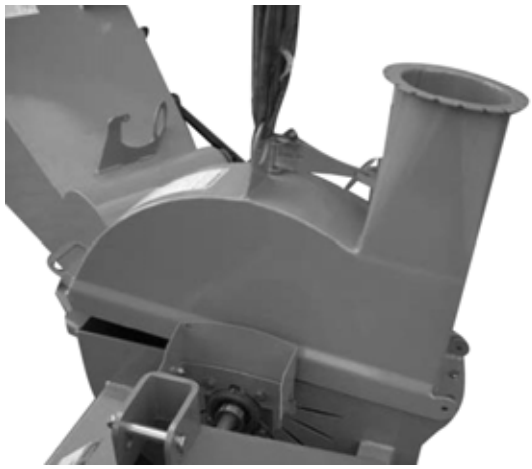

Positionnement du capot de protection

16. Fixez le capot de protection avec les vis précédemment desserrées (3x).

Serrage des vis

17. Utilisez les deux vis du bas de l'attelage à 3 points.

Utilisation des vis du bas

18. Fixez la prise de force sur l'arbre moteur du broyeur de bois en desserrant la goupille de verrouillage, en poussant la patte par-dessus l'arbre et en poussant cette patte jusqu'à pouvoir engager la goupille de verrouillage. Il faut noter que l'extrémité comportant la goupille de cisaillement est fixée sur l'arbre de la machine.

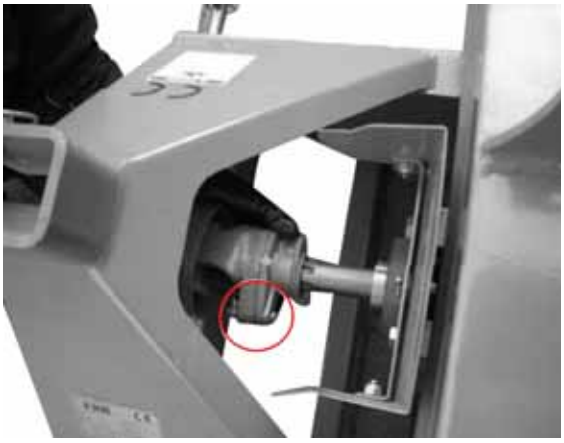

Assemblage de la prise de force

19. Remettez le capot de protection de la prise de force.

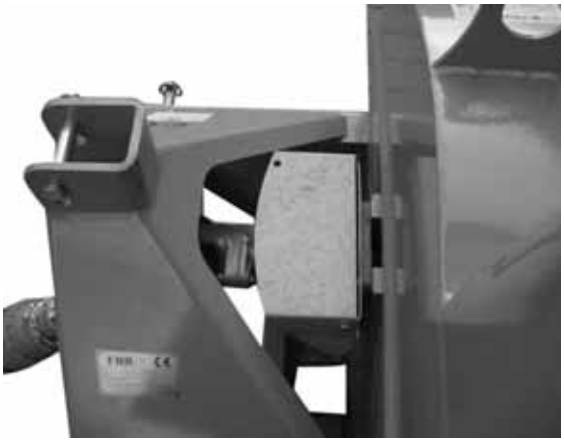

Rabattage du capot de protection

20. Pour poser la trémie d'évacuation, commencez par desserrer les huit vis à l'arrière de la trémie et déposez les entretoises.

Dépose des entretoises

21. Positionnez la trémie d'évacuation sur le boîtier du rotor.

Positionnement de la trémie d'évacuation

22. Fixez les entretoises sous la plaque de fixation. Commencez par maintenir les entretoises étroites avant de les positionner sous les plus larges et de les visser toutes entre elles.

Positionnement des entretoises

23. Positionnez le levier en alignement avec la trémie d'évacuation.

Assemblage du levier

24. Détendez la chaîne de la trémie d'évacuation pour la suspendre en ligne droite. Rabattez l'embout mobile de la trémie d'évacuation qui régule la plage d'évacuation et pince le ressort.

Réglage de la plage d'évacuation

25. Fixez la chaîne aux crochets sur le côté de la partie inférieure de la trémie d'évacuation. Vous pouvez réguler la plage d'évacuation en fixant la chaîne plus ou moins tendue.

Fixation de la chaîne

4. SÉCURITÉ D'UTILISATION

Sécurité d'utilisation

- La sécurité, l'efficacité et le fonctionnement sans souci de votre broyeur de bois exigent que vous et toute personne qui aura à utiliser ou entretenir le broyeur lisent et comprennent les instructions de sécurité, d'utilisation, d'entretien et de dépannage du présent manuel d'utilisation.
- Des équipements de protection individuelle, notamment casque, lunettes, chaussures de sécurité et gants sont recommandés pour le montage, le positionnement, l'utilisation, l'échange de pièces, l'entretien, la réparation, la dépose, le nettoyage ou le déplacement de la machine. Évitez les cheveux longs, vêtements amples ou bijoux au voisinage des pièces mobiles.
- Arrêtez le moteur, sortez la clé du contact et mettez-la dans votre poche, actionnez le frein de stationnement et attendez l'arrêt de toutes les pièces mobiles avant d'effectuer toute opération d'entretien, d'échange ou de réparation ou encore d'élimination des obstructions.
- Ne laissez pas la machine tourner dans un bâtiment fermé pour éviter l'asphyxie par les gaz d'échappement.
- Soyez attentif quand vous introduisez des matériaux dans le broyeur de bois. N'insérez pas de métal, de bouteille, de boîte de conserve, de pierre, de verre ou autre corps étranger dans le broyeur de bois. Si des matériaux qui ne devraient pas s'y trouver atterrissent dans le broyeur de bois, vous devez arrêter la machine, arrêter le moteur, mettre la clé de contact dans votre poche et attendre l'arrêt de toutes les pièces mobiles avant de retirer tout matériau ou d'éliminer toute obstruction. Recherchez des dégâts ou des pièces desserrées sur la machine avant de reprendre le travail.
- Ne jamais boire d'alcool ou prendre des médicaments qui pourraient dégrader votre vigilance ou votre coordination pendant l'utilisation de cette machine. Consultez votre médecin généraliste si vous prenez des médicaments sur ordonnance.
- Ne laissez personne monter sur le machine. Il n'y a pas d'emplacement sûr pour des passagers.
- Ne laissez jamais d'enfant ni de personne non autorisée autour de la machine ou "travailler" avec elle.
- Ne tentez jamais de passer la main ou le bras vers le rotor ou dans les ouvertures de la trémie d'alimentation tant que le moteur tourne. Positionnez les capots et protections et fixez-les en position avant de démarrer le moteur.
- Ne déplacez pas et ne transportez pas le broyeur tant que le rotor tourne et que la machine fonctionne.
- Ne dépassez pas la vitesse de sécurité recommandée pendant le transport.
- Assurez-vous de la bonne fixation des conduites et raccords hydrauliques, en vérifiant qu'ils sont en bon état.
- Maintenez le lieu de travail propre et exempt de déchets pour éviter les trébuchements. Ne travaillez que sur un sol plan.
- N'orientez pas la trémie d'évacuation vers des personnes, des animaux ou des bâtiments. Le rotor peut éjecter les copeaux de bois si vite qu'ils peuvent créer des blessures.

4.1 Pour le nouvel utilisateur ou propriétaire

Les broyeurs de branches sont conçus pour broyer des déchets de bois, des petits arbres, des buissons, branches et autres déchets de bois. Le matériau broyé peut être composté ou réutilisé de différentes façons. Le propriétaire ou l'utilisateur est responsable de lire ce manuel et de la formation de tous les autres opérateurs avant qu'ils commencent à travailler sur la machine. Respectez strictement toutes les instructions de sécurité. La sécurité est de la responsabilité de chacun. En suivant les procédures recommandées, il est possible de proposer un environnement de travail sûr à tous les utilisateurs et spectateurs. Les utilisateurs non formés ne doivent pas travailler sur la machine. Beaucoup de fonctions incluses dans cette machine sont le résultat de suggestions de clients tels que vous. Lisez attentivement ce manuel pour apprendre à utiliser le broyeur de bois en toute sécurité et sur la façon de le configurer pour en tirer le meilleur profit. En suivant les instructions d'utilisation avec un bon programme d'entretien, votre broyeur de bois vous offrira de nombreuses années de service sans problème.

4.2 Première utilisation

Bien qu'il n'y ait pas de limitation d'usage pour la première utilisation du broyeur de bois, nous recommandons de vérifier les pièces mécaniques suivantes :

A. Après 1 heure de travail

1. Serrez toutes les fixations et capots de protection.
2. Vérifiez l'état des roulements du rotor.
3. Vérifiez l'état et le jeu du brise-branche, du rotor et des lames fixes. Réglez-les ou remplacez-les si nécessaire.
4. Vérifiez si des matériaux ont pu rester coincés. Retirez le matériau coincé avant de reprendre le travail.
5. Lubrifiez toutes les pièces qui doivent être graissées.

B. Après 10 heures de travail :

1. Répétez les étapes 1 à 5 indiquées ci-dessus (Partie A).
2. Passez au calendrier d'entretien normal.

4.3 Liste de contrôle avant utilisation

Pour une utilisation sûre et efficace du broyeur de bois Boxer, chaque utilisateur doit lire et s'assurer d'avoir compris les procédures d'utilisation ainsi que toutes les instructions de sécurité associées dans ce chapitre. Une liste de contrôle avant utilisation est incluse pour l'utilisateur. Il est important pour votre sécurité personnelle comme pour préserver le bon état mécanique de la machine de respecter cette liste de contrôle.
Avant de commencer à travailler avec le broyeur de branchez et chaque séance ensuite, vous devez vérifier les éléments suivants :

1. Lubrifiez la machine selon le calendrier du chapitre Entretien.
2. Vérifiez l'état du rotor, des lames et du brise-branche. Retirez tous les fils, câbles ou autres matériaux qui ont pu rester coincés dans la machine.
3. Vérifier l'état et le jeu du brise-branche, du rotor et des lames fixes. Réglez-les ou remplacez-les si nécessaire.
4. Vérifiez si tous les roulements peuvent tourner librement. Remplacez les roulements collés ou à la rotation irrégulière le cas échéant.
5. Assurez-vous que tous les capots et protections sont là ils devraient être, qu'ils sont bien fixés et fonctionnent comme ils le devraient.
6. Vérifiez l'état du rideau dans la trémie d'alimentation. Il doit être en bon état pour garantir que les copeaux ne seront pas éjectés de la machine.

4.4 Longueur de la prise de force

L'arbre de transmission de la prise de force est fourni avec la machine. Du fait qu'il existe des variations dans les attelages trois points disponibles, l'arbre de transmission peut être trop long pour la plupart des machines ou trop court pour d'autres. Il est extrêmement important que l'arbre de transmission puisse coulisser librement dans un sens et dans l'autre et ne touche pas le sol dans la plage de travail. Si l'arbre de transmission touche le sol, les roulements de la machine comme ceux de la prise de force du tracteur subiraient une surcharge et pourraient casser à court terme.

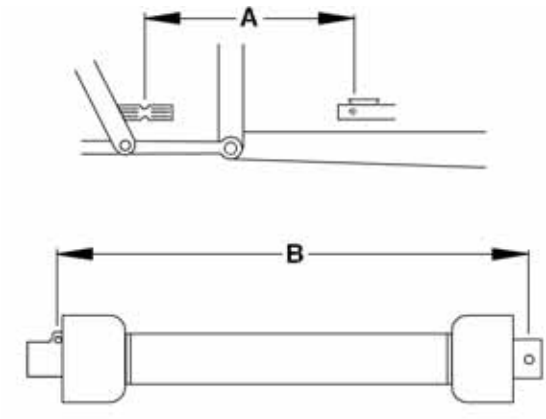

A : Longueur de la machine/
B : Longueur de la transmission qui n'a pas été coupée

Suivez la procédure qui suit pour connaître la longueur correcte de l'arbre de transmission :

1. Assurez-vous que la zone de travail est débarrassée de tout spectateur.
2. Attelez le broyeur de bois au tracteur sans fixer pour l'instant l'arbre de transmission.
3. Soulevez la machine jusqu'à amener l'arbre d'entrée à la même hauteur que l'arbre de la prise de force du tracteur.
4. Mesurez la distance entre les gorges d'accouplement de la prise de force du tracteur et de l'arbre d'entrée de la machine.
5. Mesurez la même longueur sur l'arbre de transmission rentré.
6. Si la longueur de l'arbre de transmission rentré dépasse la longueur de la machine, il faut raccourcir l'arbre de transmission.

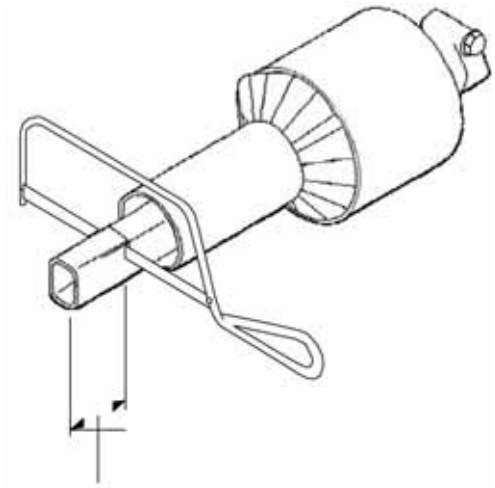

(B – A) + 1 po (25 mm) = C (pièce à couper)

Suivez cette procédure pour raccourcir l'arbre de transmission :

1. Soustrayez la longueur de la machine "A" de la longueur de l'arbre de transmission qui n'a pas été coupé "B" ou (B-A). Cette longueur est celle de la partie de l'arbre à couper.
2. Pour éviter que l'arbre touche le sol, vous devez ajouter 25 mm à la longueur à couper. C'est la façon de trouver la longueur définitive à couper (C).
3. Utilisez une scie à métaux pour couper la longueur (C) aux deux extrémités. Coupez à la fois les tubes en plastique et les noyaux métalliques.
4. Éliminez les bavures des bords sciés à l'aide d'une lime.
5. Installez les 2 extrémités de l'arbre.

6. Assurez-vous que l'arbre peut glisser librement dans un sens et dans l'autre. Si ce n'est pas le cas, vous devez séparer les 2 parties et rechercher des bavures ou des copeaux aux extrémités des arbres. Assurez-vous que l'arbre peut glisser librement dans un sens et dans l'autre avant de le poser.

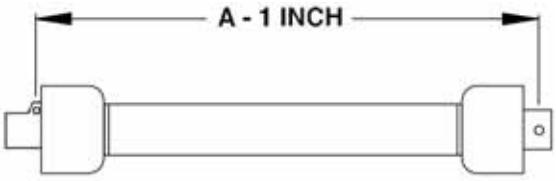

Transmission raccourcie

4.5 Mise en service de la machine

Sécurité d'utilisation

- La sécurité, l'efficacité et le fonctionnement sans souci de votre broyeur de bois exigent que vous et toute personne qui aura à utiliser ou entretenir le broyeur lisent et comprennent les instructions de sécurité, d'utilisation, d'entretien et de dépannage du présent manuel d'utilisation.
- Des équipements de protection individuelle, notamment casque, lunettes, chaussures de sécurité et gants sont recommandés pour le montage, le positionnement, l'utilisation, l'échange de pièces, l'entretien, la réparation, la dépose, le nettoyage ou le déplacement de la machine. Évitez les cheveux longs, vêtements amples ou bijoux au voisinage des pièces mobiles.
- Arrêtez le moteur, sortez la clé du contact et mettez-la dans votre poche, actionnez le frein de stationnement et attendez l'arrêt de toutes les pièces mobiles avant d'effectuer toute opération d'entretien, d'échange ou de réparation ou encore d'élimination des obstructions.
- Ne laissez pas la machine tourner dans un bâtiment fermé pour éviter l'asphyxie par les gaz d'échappement.
- Soyez attentif quand vous introduisez des matériaux dans le broyeur de bois. N'insérez pas de métal, de bouteille, de boîte de conserve, de pierre, de verre ou autre corps étranger dans le broyeur de bois. Si des matériaux qui ne devraient pas s'y trouver atterrissent dans le broyeur de bois, vous devez arrêter la machine, arrêter le moteur, mettre la clé de contact dans votre poche et attendre l'arrêt de toutes les pièces mobiles avant de retirer tout matériau ou d'éliminer toute obstruction. Recherchez des dégâts ou des pièces desserrées sur la machine avant de reprendre le travail.
- Ne jamais boire d'alcool ou prendre des médicaments qui pourraient dégrader votre vigilance ou votre coordination pendant l'utilisation de cette machine. Consultez votre médecin généraliste si vous prenez des médicaments sur ordonnance.
- Ne laissez personne monter sur le machine. Il n'y a pas d'emplacement sûr pour des passagers.
- Ne laissez jamais d'enfant ni de personne non autorisée autour de la machine ou "travailler" avec elle.
- Ne tentez jamais de passer la main ou le bras vers le rotor ou dans les ouvertures de la trémie d'alimentation tant que le moteur tourne. Positionnez les capots et protections et fixez-les en position avant de démarrer le moteur.
- Ne déplacez pas et ne transportez pas le broyeur tant que le rotor tourne et que la machine fonctionne.
- Ne dépassez pas la vitesse de sécurité recommandée pendant le transport.
- Assurez-vous de la bonne fixation des conduites et raccords hydrauliques, en vérifiant qu'ils sont en bon état.
- Maintenez le lieu de travail propre et exempt de déchets pour éviter les trébuchements. Ne travaillez que sur un sol plan.
- N'orientez pas la trémie d'évacuation vers des personnes, des animaux ou des bâtiments. Le rotor peut éjecter les copeaux de bois si vite qu'ils peuvent créer des blessures.

Bien que le broyeur de bois à 3 points soit facile à utiliser, chaque opérateur doit lire cette section pour mieux connaître les procédures détaillées de sécurité et d'utilisation. Suivez cette procédure pour utiliser la machine :

1. Assurez-vous qu'il n'y a pas de spectateur dans la zone. Soyez particulièrement attentif aux enfants.
2. Lisez et suivez la liste de contrôle avant l'utilisation.
3. Attelez la machine au tracteur.
4. Roulez jusqu'à la zone de travail et positionnez le broyeur de bois sur le lieu de travail.

5. Actionnez le frein à main.
6. Arrêtez le moteur du tracteur.
7. Retirez la clé du contact et gardez-la sur vous.
8. Descendez la trémie en position de travail et fixez-la à l'aide des vis.
9. Tournez la trémie d'évacuation en position de travail.
10. **Démarrage de la machine** :
    - Démarrez le moteur du tracteur.
    - Réglez l'accélérateur au régime fixe le plus bas.
    - Laissez la commande de prise de force tourner lentement avec le moteur au ralenti.
    - Augmentez lentement le régime du moteur jusqu'à la valeur nominale.
    - Pour le modèle à alimentation manuelle, vous pouvez commencer à introduire des matériaux dans la trémie.
    - Pour le modèle à alimentation hydraulique :
        - Positionnez le levier hydraulique du tracteur en position de verrouillage.
        - Passez le levier de commande en position d'alimentation.
        - Commencez à introduire des matériaux dans la trémie d'alimentation.
11. **Arrêt** :
    - Cessez d'introduire des matériaux dans la trémie d'alimentation.
    - Coupez la commande d'alimentation hydraulique ou passez-la au point mort.
    - Réduisez le régime du moteur.
    - Positionnez le levier hydraulique en position d'arrêt.
    - Découplez la prise de force.

Arrêt d'urgence
Arrêtez le moteur du tracteur en cas d'urgence. Corrigez la situation d'urgence avant de redémarrer le moteur et de reprendre les activités.

INSERTION
Trémie avec introduction manuelle
1. Insérez lentement le bois dans la trémie d'alimentation et sur le haut du rotor.
2. Ne forcez pas le matériau vers le rotor.
3. Ne poussez pas le matériau trop rapidement dans le rotor. Arrêtez ou attendez un peu si le moteur commence à ralentir.
4. Ne dépassez pas le rideau dans la trémie d'alimentation pour éviter d'entrer en contact avec les lames du rotor.
5. Utilisez un bâton ou une branche pour pousser les matériaux vers le rotor s'ils ne s'y dirigent pas d'eux-mêmes. Ne risquez pas de faire happer une main dans le rotor.

LAMES
Le broyeur est équipé de 2 types de lames qui découpent et broient le bois introduit dans la machine.
Lames du rotor : Le rotor est équipé de 4 lames à 90° l'une de l'autre pour assurer son équilibrage. En cas de remplacement d'une lame, la lame opposée doit aussi être remplacée.

Lames du rotor

Lame fixe : Chaque machine est équipée d'une lame fixe qui sert de butée aux lames mobiles du rotor.

Lame fixe

AVERTISSEMENT

La machine est présentée sans capot ni capot de rotor exclusivement pour illustration. Ne pas utiliser la machine sans capot ni protection ou avec ouverture du capot ou de la protection.

Affûtage des lames : Les lames du rotor et celle à rotation contraire doivent être affûtées pour que le broyeur fonctionne comme il le devrait. Nous recommandons de démonter les lames du rotor pour les affûter. Affûtez toujours les lames à un angle de 45° ; ceci garantit les meilleures coupes face à la lame fixe. Assurez-vous que les vis de fixation des lames sont serrées au couple spécifié en les reposant sur le rotor.
La lame à rotation contraire a 4 coins utilisables. Si le coin d'un côté de la lame du rotor s'est arrondi, vous devez démonter la lame et la repositionner au même endroit en présentant un autre coin sur le côté de la lame du rotor. Serrez les vis de fixation au couple spécifié.
Jeu : Pour obtenir les meilleures performances, un jeu de 0,76 – 1,52 mm est recommandé entre le rotor et la lame fixe. Réglez le jeu à l'aide des vis de fixation de la lame fixe.

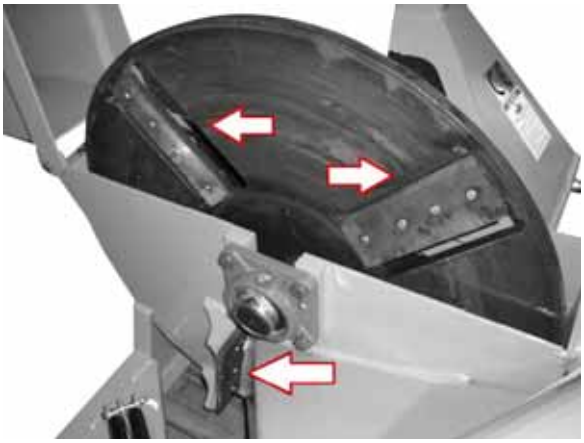

Lames

Brise-branche
Chaque machine est équipée d'un brise-branche qui brise les branches ou autres pièces longues en morceaux quand elles sont
introduites par le compartiment du rotor. Ouvrez le boîtier du rotor et vérifiez l'état du brise-branche chaque semaine. Recherchez aussi dans le brise-branche des matériaux coincés tant que le boîtier du rotor est ouvert. Retirez le matériau avant de refermer le capot et de reprendre le travail.
Brise-branche : modèle présenté à deux dents. Certains modèles n'ont qu'une dent.

Brise-branche

AVERTISSEMENT

La machine est présentée sans capot ni capot de rotor exclusivement pour illustration. Ne pas utiliser la machine sans capot ni protection ou avec ouverture du capot ou de la protection.

Goupille de cisaillement

La transmission de la prise de force comporte une goupille de cisaillement sur la flèche pour éviter toute surcharge du système de transmission. Déposez les pièces cassées de la flèche si la goupille est cassée et remplacez-la par des pièces d'origine BoxerAgri. Le système de transmission a été conçu pour fonctionner correctement sans que la goupille de cisaillement casse. Si la goupille cassait quand même, c'est d'habitude parce que le matériau a été inséré trop rapidement dans la machine ou parce que quelque chose de dur est coincé dans le rotor entre les lames. Éliminez l'obstruction, trouvez la cause du problème et résolvez-le avant de reprendre le travail.

Goupille de cisaillement

Transmission de la prise de force

Élimination des obstructions

Bien que la machine ait été conçue pour traiter divers matériaux sans problème, des obstructions peuvent parfois se produire. Dans ce cas, vous devez suivre la procédure suivante :

1. Assurez-vous que les spectateurs ne sont pas à proximité, et en particulier les enfants.
2. Retournez la trémie d'alimentation hydraulique pour libérer le matériau coincé.
3. Arrêtez le moteur, mettez la clé de contact dans votre poche et attendez l'arrêt de toutes les pièces mobiles avant d'éliminer l'obstruction.
4. Extrayez le matériau de la trémie d'alimentation. Assurez-vous d'avoir éliminé tout le matériau et que rien n'est resté coincé entre l'ouverture d'alimentation et le rotor.

Trémie d'alimentation

5. Extrayez le matériau de la trémie d'évacuation. Utilisez un bâton pour libérer le matériau coincé dans la trémie d'alimentation. Ne laissez rien dans cette trémie.

Trémie d'évacuation

Obstruction grave

1. Assurez-vous que le moteur est totalement arrêté et que la clé de contact est dans votre poche pour éviter toute remise en route accidentelle.
2. Desserrez les écrous d'ancrage de la trémie d'alimentation et placez-la en position haute. Évacuez le matériau du compartiment du rotor.
3. Nettoyez la pièce d'évacuation/rotor.
4. Ouvrez le capot du rotor et nettoyer le boîtier. Tournez le rotor à la main pour vérifier que rien n'est resté coincé entre le rotor et la lame fixe.
5. Fermez et replacez à leur position d'origine toutes les pièces qui ont été ouvertes pour éliminer l'obstruction. Serrez les fixations au couple spécifié.
6. Vérifiez que tout le monde est à l'écart de la machine avant de remettre en route le moteur.
7. Démarrez le moteur et la prise de force et reprenez le travail.

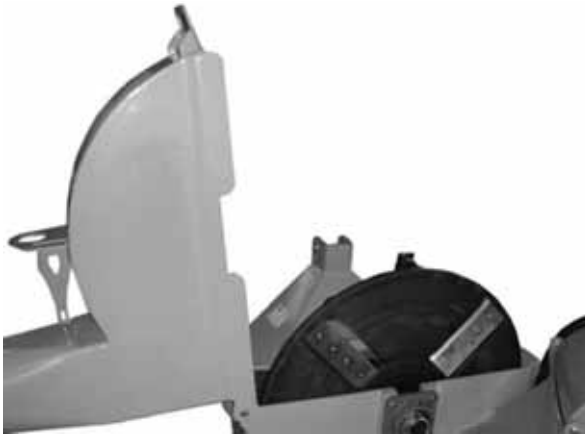

Capot de rotor

AVERTISSEMENT

La machine est présentée sans capot ni capot de rotor exclusivement pour illustration. Ne pas utiliser la machine sans capot ni protection ou avec ouverture du capot ou de la protection.

Nettoyage

Nettoyez souvent la machine pour éviter l'accumulation de poussière, de copeaux et de saleté sur le châssis.

Rideaux
Chaque trémie d'alimentation est équipée d'un rideau en caoutchouc à l'intérieur pour éviter l'éjection des coupeaux de bois et des déchets de la trémie pendant le travail. Vérifiez l'état du rideau avant chaque démarrage de la machine. Remplacez le rideau s'il est déchiré, endommagé ou manquant pour limiter autant que possible le risque d'éjection de matériau par la trémie d'alimentation.

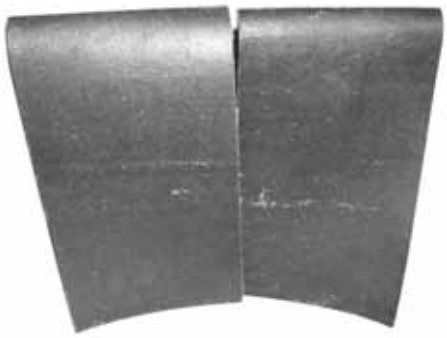

Rideau

Équipement de protection individuelle (EPI)
Pour éviter les blessures, tout le monde doit utiliser des équipements de protection individuelle adaptés pour travailler avec le broyeur ou à ses alentours. Cette liste inclut les éléments suivants, mais sans limitation :

- Chaussures de sécurité avec semelles antidérapantes
- Lunettes de sécurité ou masque facial
- Protection auditive
- Gants renforcés ou en cuir

EPI

4.6 Transport

Sécurité de transport

- Respectez toutes les législations nationales et locales pour la sécurité et le transport de machines sur voies publiques.
- Vérifiez si tous les feux, catadioptres et autres systèmes d'éclairage sont installés et en bon état de fonctionnement.
- Ne dépassez pas la vitesse de sécurité recommandée pendant le transport. Ralentissez sur terrain difficile et dans les virages.
- Ne laissez pas la machine tourner dans un bâtiment fermé pour éviter l'asphyxie par les gaz d'échappement.
- Placez la trémie d'alimentation en position haute et fixez-la avant de déplacer ou de transporter la machine.
- Assurez-vous que la machine a été correctement attelée au véhicule tracteur et qu'il y a une goupille de verrouillage sur les broches de fixation.
- Ne jamais boire d'alcool ou prendre des médicaments qui pourraient dégrader votre vigilance ou votre coordination pendant l'utilisation de cette machine. Consultez votre médecin généraliste si vous prenez des médicaments sur ordonnance.
- Ne laissez personne monter sur le machine.
- Conduisez de façon sûre et réfléchie. Donnez toujours la priorité aux véhicules rencontrés dans tous les cas tels que ponts étroits, intersections, etc. Soyez très attentif aux autres usagers de la route.

Si vous souhaitez transporter la machine, vous devez lire et respecter les instructions suivantes :

1. Assurez-vous qu'il n'y a pas de spectateur dans la zone. Soyez particulièrement attentif aux enfants.
2. Vérifiez si tous les feux et catadioptres exigés par la code de la route sont en position correcte, s'ils sont propres et fonctionnent.
3. Assurez-vous que la machine a été attelée correctement au tracteur avec une goupille de verrouillage des broches d'attelage.
4. Ne laissez personne monter sur le machine.
5. Ne dépassez jamais la vitesse de sécurité. Ralentissez dans les conditions de roulage difficiles et des virages.
6. Ne pas boire d'alcool si vous devez conduire.
7. Tournez la trémie d'évacuation en direction du rotor pour limiter la largeur de la machine.

Verrouillage

5. CARACTÉRISTIQUES

	HV106
Capacité du broyeur de bois	10 cm
Nombre de lames du rotor	2
Système d'alimentation	Manuel
Rotation de la trémie d'évacuation	360°
Hauteur de la trémie d'évacuation	1,80 m
Poids	196 kg
Puissance nécessaire	18-50 ch

5.1 Couple

VÉRIFICATION DU COUPLE

Les tableaux ci-dessous présentent les couples corrects pour les diverses dimensions de vis et boulons de fixation. Serrez toutes les vis au couple spécifié dans le tableau sauf spécification contraire. Vérifiez régulièrement si les vis sont serrées correctement d'après le tableau de couples. Remplacez les vis par des équivalents de même résistance.

COUPLES EN VALEURS IMPÉRIALES

Diamètre de vis "A"	Couple *					
	SAE 2		SAE 5		SAE 8	
	(N·m)	(lb-ft)	(N·m)	(lb-ft)	(N·m)	(lb-ft)
1/4”	8	6	12	9	17	12
5/16”	13	10	25	19	36	27
3/8”	27	20	45	33	63	45
7/16”	41	30	72	53	100	75
1/2”	61	45	110	80	155	115
9/16”	95	60	155	115	220	165
5/8”	128	95	215	160	305	220
3/4”	225	165	390	290	540	400
7/8”	230	170	570	420	880	650
1”	345	225	850	630	1320	970

COUPLES MÉTRIQUES

Diamètre de vis "A"	Couple *			
	8,8		10,9	
	(N·m)	(lb-ft)	(N·m)	(lb-ft)
M3	0,5	0,4	1,8	1,3
M4	3	2,2	4,5	3,3
M5	6	4	9	7
M6	10	7	15	11
M8	25	18	35	26
M10	50	37	70	52
M12	90	66	125	92
M14	140	103	200	48
M16	225	166	310	229
M20	435	321	610	450
M24	750	553	1050	774
M30	1495	1103	2100	1550
M36	2600	1917	3675	2710

Les couples mentionnés ci-dessus concernent des filetages et des têtes de vis non lubrifiés ni huilés sauf spécification contraire. Les vis de fixation ne doivent donc pas être lubrifiées ni huilées sauf spécification contraire dans ce manuel. En cas d'utilisation d'éléments d'arrêt, le couple doit être augmenté de 5 %.
* Les couples des vis de fixation sont indiqués par les marquage sur les têtes.

5.2 Couple des raccords hydrauliques

Serrage des raccords de canalisation à bride*

1. Recherchez les dommages sur la bride et son siège qui peuvent causer des fuites.
2. Alignez la conduite avec le raccord avant de le serrer.
3. Lubrifiez le raccord et serrez l'écrou union à la main jusqu'en position correcte.
4. Utilisez deux clés pour éviter la rotation de la ou les conduites. Positionnez une clé sur le coupleur ; serrez l'écrou union avec la deuxième clé au couple spécifié.

*Les couples spécifiés correspondent à des coupleurs lubrifiés au moment de la repose.

Diamètre extérieur de conduite	Dimension d'écrou mesurée sur plats	Couple *		Rotation recommandée pour serrer la canalisation (après serrage manuel)	
(in.)	(in.)	(N·m)	(lb-ft)	(Sur plats)	(Serrer)
3/16	7/16	8	6	1	1/6
1/4	9/16	12	9	1	1/6
5/16	5/8	16	12	1	1/6
3/8	11/16	24	18	1	1/6
1/2	7/8	46	34	1	1/6
5/8	1	62	46	1	1/6
3/4	1-1/4	102	75	3/4	1/8
7/8	1-3/8	122	90	3/4	1/8

6. DÉPANNAGE

Problème	Cause possible	Solution
Le rotor ne tourne pas.	Évacuation obstruée	Fixez-la.
	Rotor obstrué	Affûtez ou remplacez les lames.
	Goupille de cisaillement cassée	Remplacez la goupille de cisaillement.
Insertion lente	Les lames sont émoussées.	Affûtez les lames.
	Lame sous un angle incorrect : erreur d'angle.	Affûtez les lames à l'angle spécifié.
	Trémie d'évacuation obstruée	Éliminez l'obstruction de la trémie d'évacuation.
Le broyeur demande trop de puissance ou s'arrête.	Évacuation obstruée	Éliminez l'obstruction de la trémie d'évacuation.
	Rotor obstrué	Éliminez l'obstruction du rotor.
	Le matériau vert n'est pas évacué.	Laissez le matériau sécher ou alternez entre matériau sec et humide.
	Lames émoussées	Affûtez les lames.
Puissance exigée trop importante.	Rotor obstrué	Éliminez l'obstruction du rotor.
	Lames émoussées	Affûtez les lames.
Vibrations pendant l'utilisation	Vibration dans la transmission	Vérifiez si la transmission est alignée correctement.
		Vérifiez si le rotor a des secousses.
		Vérifiez si le rotor a été installé correctement.

7. DÉCLARATION DE CONFORMITÉ CE

Boxer Agriculture Equipment B.V.
A member of de Heus group
Stougjesdijk 153 – 3271KB Mijnsheerenland – Holland
Tel: +31 186 612 333 e-mail : info@boxeragri.nl

CE

NL — EG Conformiteitsverklaring
Volgens machinerichtlijn 2006/42/CE

D — Konformitätserklärung
Entsprechend der Richtlinie 2006/42/CE

GB — EEC Declaration of Conformity
Conforming to the Directive 2006/42/CE

F — Déclaration CE de Conformité
Conforme á la directive de la 2006/42/CE

Wij – Wir – We – Nous :
Boxer Agriculture Equipment B.V.
Stougjesdijk 153
3271KB Mijnsheerenland – Holland

Verklaren onder eigen verantwoording dat de machine:
Erklaren in alleiniger Verantwortung, daß die machine:
Declare under our own responsibility that the product:
Déclarons sous notre seule responsabilité que le produit:

Machine :	Houtversnipperaar / Holzhäcksler / Broyeur de Bois / Wood chipper
Type/model :	HV 106
Serienummer / Chassis number :	
Bouwjaar / Baujahr / Year / Année :	

De machine in de verklaring voldoet aan de fundamentele veiligheids- en gezondheidseisen die zijn vastgelegd in de richtlijn van 2006/42 / EG en ter verificatie zijn geraadpleegd UNI: EN 13524: 2004, EN 754. UNI: EN 1553: 2001

Auf dass sich diese Erklärung bezieht, den einschlägigen grundlegenden Sicherheit und Gesundheitsanforderungen EG-Richtlinie 2006/42/CE, UNI:EN 13524:2004, EN 754, UNI:EN 1553:2001 berücksichtigt

To which this certificate applies, conforms to the basic safety and health requirements of EEC Directives 2006/42/CE and following , we have consulted UNI:EN 13524:2004, EN 754. UNI:EN 1553:2001

Faisant l'objet de la déclaration est conforme aux prescriptions fondamentales en matière de sécurité et de santé stipulées dans la Directive de la 2006/42/CE et consultées pour vérification UNI:EN 13524:2004, EN 754. UNI:EN 1553:2001

Mijnsheerenland, 20/08/2019

De gevolmachtigde:
Der Bevollmächtigte:
The legal representative :
Le représentant légal: