SEMOIR
ZM
MANUEL D'UTILISATION

P. de Heus en Zonen Greup B.V.
Stougjesdijk 153
3271 KB Mijnsheerenland
Les Pays-Bas
Tel: +31 (0) 18 66 12 333
E-mail: info@boxeragri.nl

FRA | FRANÇAIS

TRADUCTION DU MANUEL D'ORIGINE

TABLE DES MATIÈRES

1. INSTRUCTIONS DE SÉCURITÉ 4

2. DESCRIPTION DE LA MACHINE 5

3. RÉGLAGE DE LA MACHINE 6

4. UTILISATION DE LA MACHINE 7

4.1 Réglage de la quantité de graines par m² 7

4.2 Essai de semis 8

4.3 Transport 9

4.4 Désaccouplement du tracteur 9

5. ENTRETIEN 10

6. SCHÉMAS DES PIÈCES 13

7. DÉCLARATION DE CONFORMITÉ CE 19

1. INSTRUCTIONS DE SÉCURITÉ

- N'utilisez la machine que pour l'usage pour lequel elle a été conçue.
- Respectez scrupuleusement toutes les instructions de sécurité de ce manuel et les instructions spécifiées sur la machine.
- La machine ne doit être utilisée que par des personnes expérimentées et prudentes connaissant bien la machine.
- Soyez attentif et prenez toutes les précautions concernant la sécurité.
- Assurez-vous que tous les dispositifs de sécurité et protections ont été installés aux emplacements prévus.
- Assurez-vous de ne pas être à portée des pièces mobiles.
- Assurez-vous que le moteur, l'arbre de prise de force (PTO) et les pièces mobiles ne sont pas en mouvement avant toute opération de réglage, de nettoyage ou de lubrification de la machine.
- Assurez-vous que toutes les pièces mobiles ne sont plus en mouvement et que la machine est au sol avant de remplir le semoir (c'est-à-dire la trémie).
- Assurez-vous qu'il n'y a personne dans la zone de danger et que toutes les personnes restent à une distance de sécurité pendant votre travail sur la machine. Des précautions supplémentaires doivent être prises pour travailler près d'une route, terrain de sport, etc.
- Respectez les instructions applicables pour l'utilisation des routes publiques pour le transport de la machine.
- Utilisez si nécessaire des gyrophares ou autres dispositifs de sécurité.
- Personne ne doit se trouver sur la machine.
- N'utilisez que des pièces d'origine Boxer.
- Évacuer la pression des circuits hydrauliques avant tout travail sur ceux-ci ou avant de brancher ou débrancher des conduites hydrauliques.
- Nettoyez régulièrement les autocollants d'avertissement, de façon à pouvoir toujours les lire correctement.

2. DESCRIPTION DE LA MACHINE

Le semoir combiné est constitué d'une herse motorisée sur laquelle est installé un réservoir de stockage de graines. La herse motorisée est attelée derrière le tracteur et entraînée par la prise de force.
Le réservoir/machine de stockage de graines est entraîné par un rouleau qui commence à tourner dès que la machine se déplace. Un rouleau de distribution est entraîné dans le semoir pour distribuer les graines sur les fentes dans le réservoir de stockage. Un levier règle l'ouverture de ces fentes pour réguler le débit de graines.

Identification de la machine
Chaque machine quitte l'usine avec une plaque signalétique (voir figure ci-dessous). La plaque signalétique se trouve sur le châssis de la machine.

La plaque signalétique comporte les données suivantes :
A. Type (spécification du modèle)
B. Serial nr (numéro de production)
C. Weight (poids total de la machine)
D. Year (année de fabrication)

Ces données doivent toujours être précisées pour toute réparation ou commande de pièces.

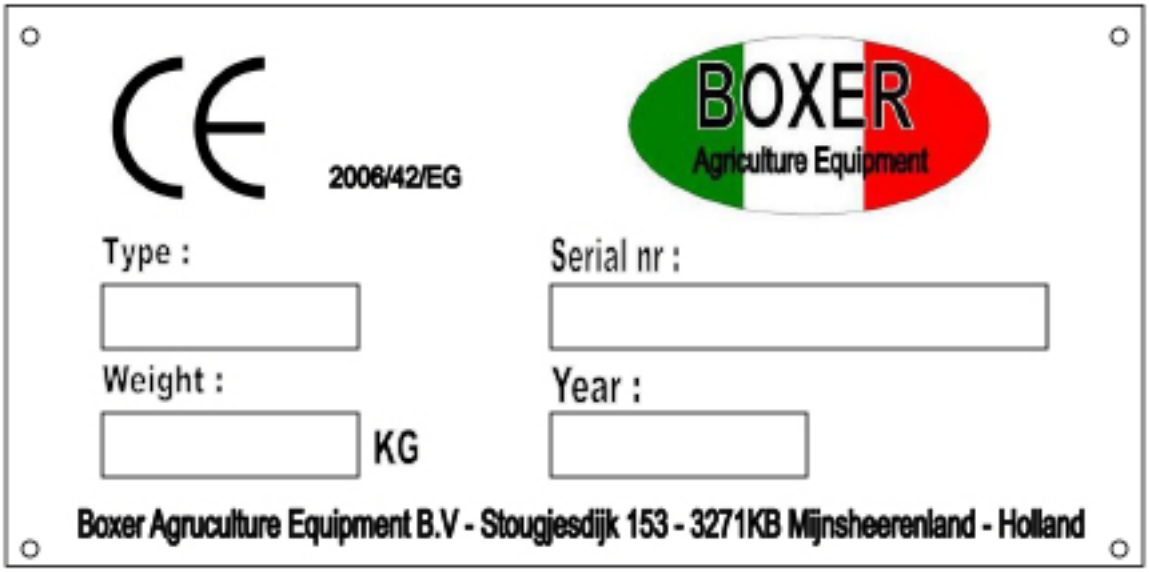

3. RÉGLAGE DE LA MACHINE

Profondeur de travail
Soulevez la machine de façon que le rouleau de pression ne soit plus en contact avec le sol. La rotation des broches filetées permet de régler la hauteur du rouleau de pression. Vous pouvez ainsi régler la profondeur de travail de la machine.

Plaque de guidage
La plaque de guidage est réglable dans le sens vertical. Posez la plaque de façon qu'elle s'engage au plus de 5 cm dans le sol.

Vitesse du rotor
L'état du sol, l'émiettement et la vitesse d'utilisation voulus sont les facteurs déterminants de la vitesse de rotor à utiliser. La vitesse du rotor dépend du régime de la prise de force. La plage de vitesse de la machine est un minimum/ maximum de 540/750 tr/min.

4. UTILISATION DE LA MACHINE

4.1 Réglage de la quantité de graines par m²

Le tableau fixé sur le semoir permet de régler la quantité estimée de graines par m² (voir figure A ci-dessous).

Figure A

Utilisez le levier (voir ci-dessous) pour augmenter ou diminuer la quantité.

Figure B

Du fait des différentes qualités de graines, nous recommandons d'effectuer un essai de semis et de peser ensuite la quantité de graines pour définir la quantité exacte.

4.2 Essai de semis

- Chargez la trémie, soulevez la machine et fixez-la à l'aide de cales de façon à permettre une rotation libre du rouleau.
- Placez un morceau de tissu/chiffon sous la machine, faites tourner le rouleau sur dix tours en laissant tomber les graines sur le tissu/chiffon.
- Recueillez les graines sur le tissu pour les peser.
- Divisez le poids par le nombre indiqué dans ce tableau. Le résultat est la quantité exacte par m².

Type de machine	Calcul
ZM 145	16,1
ZM 165	18,4
ZM 180	20,7
ZM 200	23,0

Le calcul du nombre défini a été effectué avec un rouleau standard.
Lors du transport de la machine, pour le retour avant un nouveau parcours ou quand la machine est soulevée pendant le semis, nous recommandons de fermer les fentes à l'aide du levier spécial ; il suffit d'insérer une goupille dans un trou du croissant pour s'assurer de mémoriser le point sélectionné (Figure A).

Défauts les plus fréquents

Défaut	Cause	Solution/réparation
Les graines ne tombent pas.	La vis d'alimentation ne tourne pas.	Rebranchez la machine.
	Les fentes sont fermées.	Ouvrez les fentes à l'aide du levier spécial.
	La trémie est vide.	Remplissez la trémie.
	Un tunnel s'est formé en bas de la trémie.	Vérifiez si les graines sont trop humides, ce qui les empêcherait de s'écouler. Essayez de sécher les graines.

4.3 Transport

Le semoir peut être transporté dans le sens de levage du tracteur.

- N'oubliez pas la largeur maximale de transport autorisée pour le transport sur routes publiques.
- Fixez et posez tous les éclairages et panneaux d'avertissement exigés par la loi.
- Assurez-vous que la pression sur l'essieu avant est suffisante pendant le transport sur routes publiques (si nécessaire, posez des contrepoids à l'avant) et que la pression maximale autorisée sur l'essieu arrière n'est pas dépassée.

4.4 Désaccouplement du tracteur

- Relevez les effaceurs de traces (le cas échéant) et positionnez la machine sur une surface dure.
- Arrêtez le moteur du tracteur et déposez l'arbre de la prise de force du tracteur.
- Déposez la tige supérieure de la machine.
- Désaccouplez les bras de levage de la machine.

5. ENTRETIEN

Un bon entretien de la machine est indispensable pour assurer sa fiabilité et sa sécurité d'utilisation.

Entretien après utilisation

- Nettoyez soigneusement la machine.
- Lubrifiez la machine avec un produit antirouille.

Lubrification

- Lubrifiez l'arbre de la prise de force toutes les huit (8) heures de fonctionnement par les graisseurs sur les croisillons et les canalisations de protection.
- Graissez le tube de suivi de la prise de force toutes les huit (8) heures de fonctionnement.
- Graissez les canalisations de protection des accouplements quand la machine est utilisée par temps de gel pour éviter le gel.
- Lubrifiez tous les points d'articulation toutes les quarante (40) heures de fonctionnement, à l'huile ou à la graisse.

ENTRETIEN COURANT

L'entretien courant doit être effectué aux moments suivants :

- En début de saison.
- Si la machine n'est pas utilisée pendant une durée prolongée.
- Pendant la saison quand la machine est utilisée de façon très intensive.

Points de lubrification

- Lubrifiez la machine à tous les points indiqués sur le schéma ci-dessous.
- Lubrifiez à la graisse les broches de pression du verrouillage de chape de l'arbre de prise de force.
- Vérifiez que l'arbre de prise de force peut coulisser facilement dans un sens ou dans l'autre.
- Un arbre de prise de force endommagé peut causer une usure excessive de la machine ou du tracteur.
- Vérifiez que toutes les vis et tous les écrous ont été bien serrés.
- Vérifiez que toutes les dents sont bien fixées.
- Recherchez des dommages et défauts sur la machine.
- Vérifiez le niveau d'huile dans le réducteur.
- Vérifiez que la mise à l'air libre du réducteur est propre. Des fuites peuvent survenir par accumulation de pression dans le réducteur.

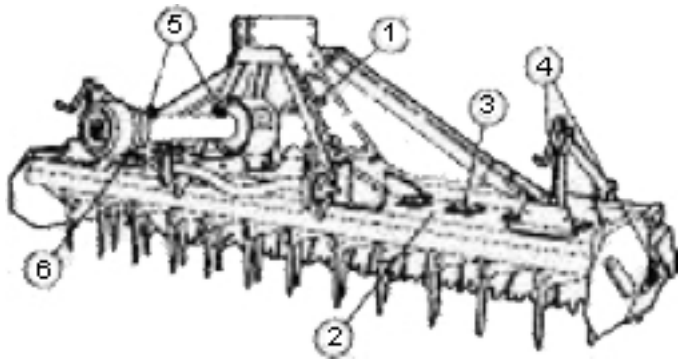

Appoint d'huile du réducteur
Faites l'appoint d'huile sur une machine neuve (ou après pose d'un réducteur neuf) la première fois après cinquante (50) heures et ensuite toutes les quatre cents (400) ou une fois par an.

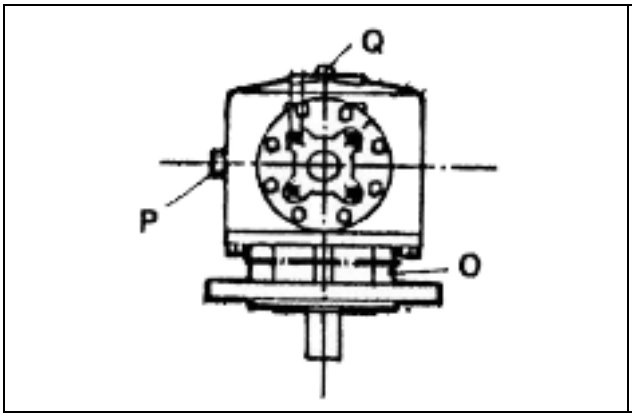

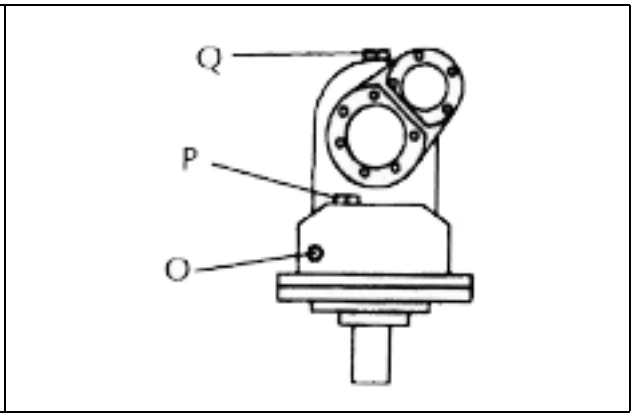

- Inclinez légèrement vers l'avant la machine.
- Positionnez la cuvette de vidange devant le réducteur.
- Dévissez puis déposez le bouchon de vidange (O) du réducteur.
- Remplissez le réducteur de l'huile préconisée jusqu'au niveau correct.

Ne faire l'appoint qu'avec de l'huile : **Q8 T55-85 W**
Le châssis est rempli de : **HUILE Q8 GOYA 460**

6. SCHÉMAS DES PIÈCES

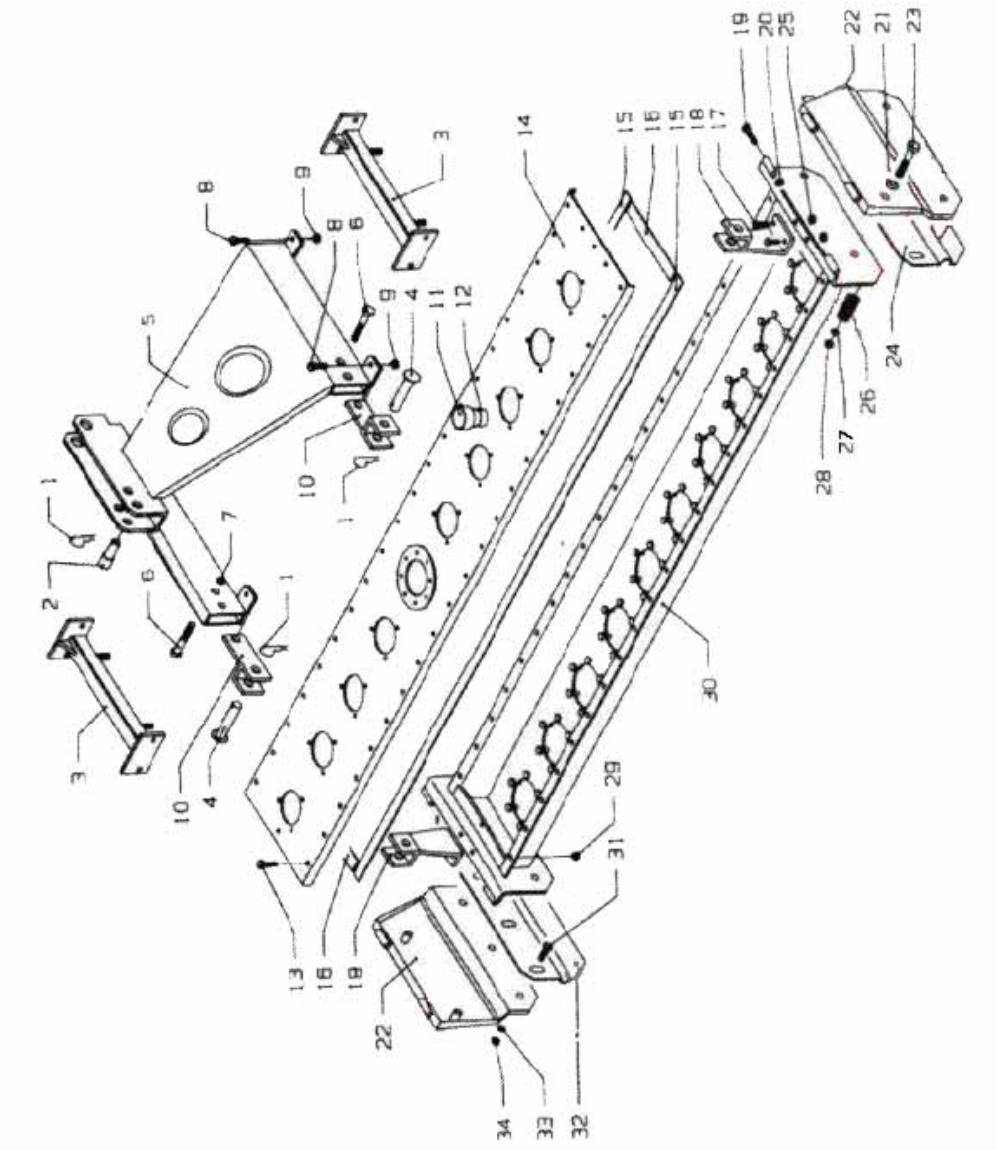

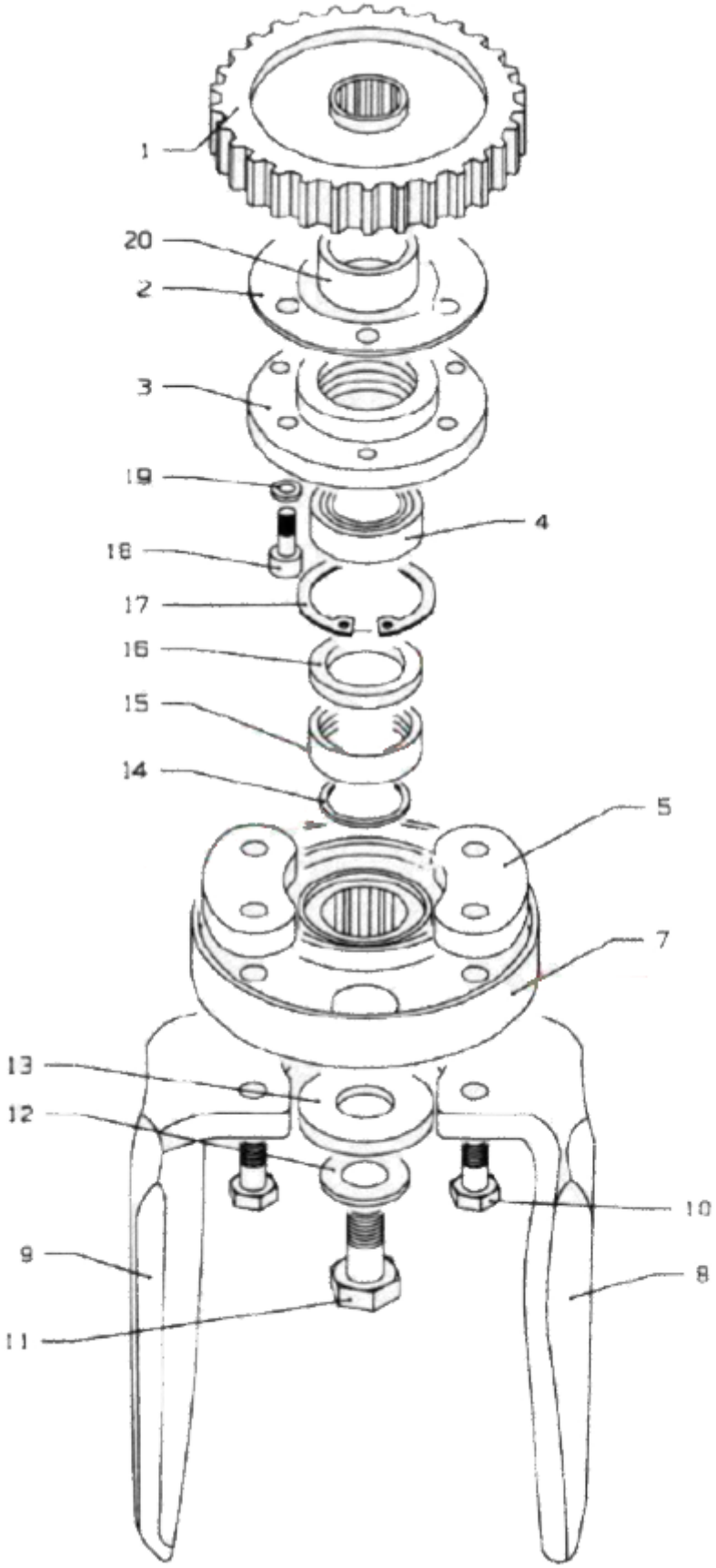
1
20
2
3
19
4
18
17
16
15
14
5
7
13
12
10
9
8
11

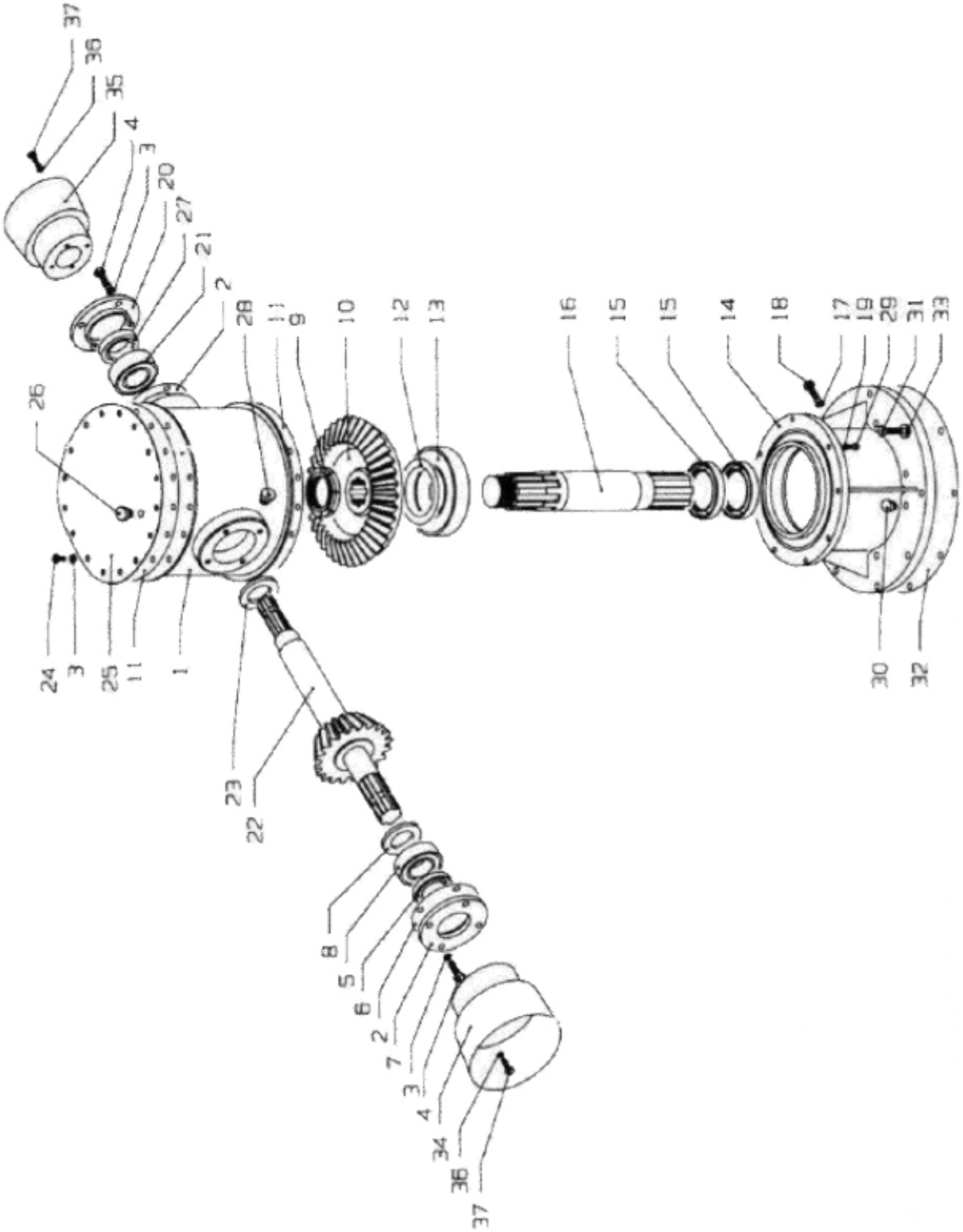
37
36
35
4
3
20
27
21
2
28
11
9
10
12
13
16
15
15
14
18
17
19
29
31
33
26
24
3
25
11
1
23
22
8
5
6
2
7
3
4
34
36
37
30
32

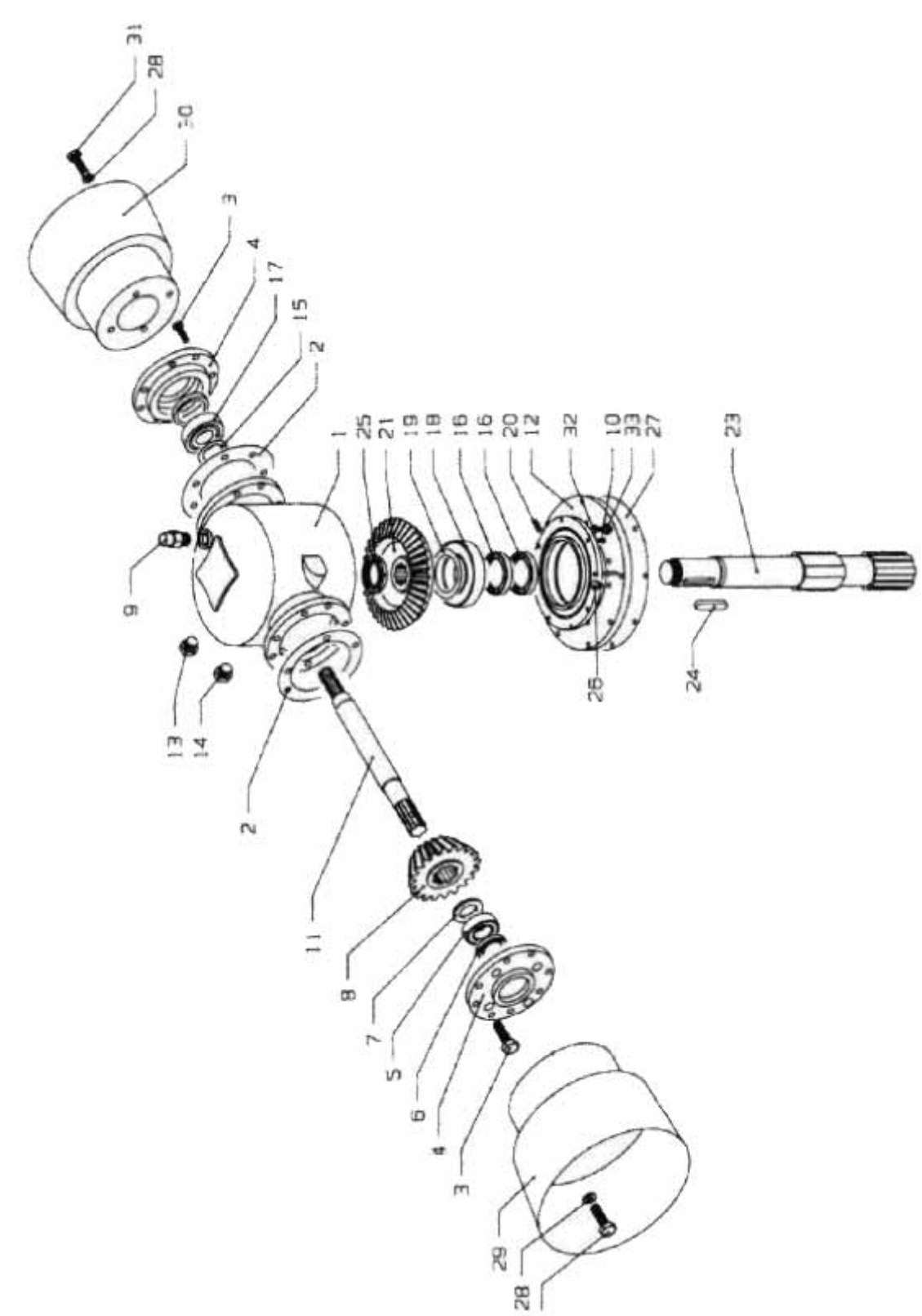
31
28
30
3
4
17
15
2
1
25
21
19
18
16
16
20
12
32
10
33
27
23
9
13
14
2
26
24
11
8
7
5
6
4
3
29
28

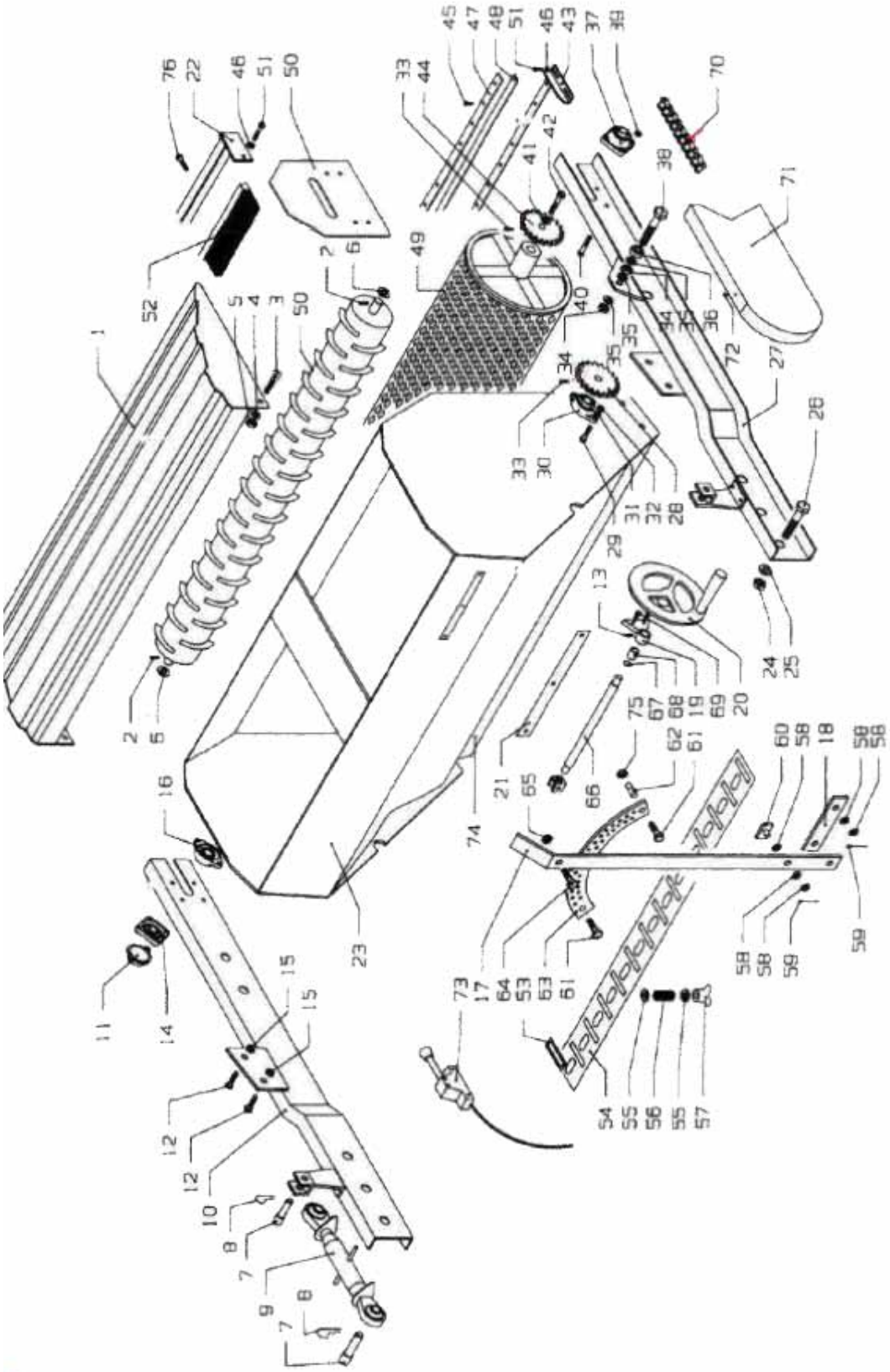

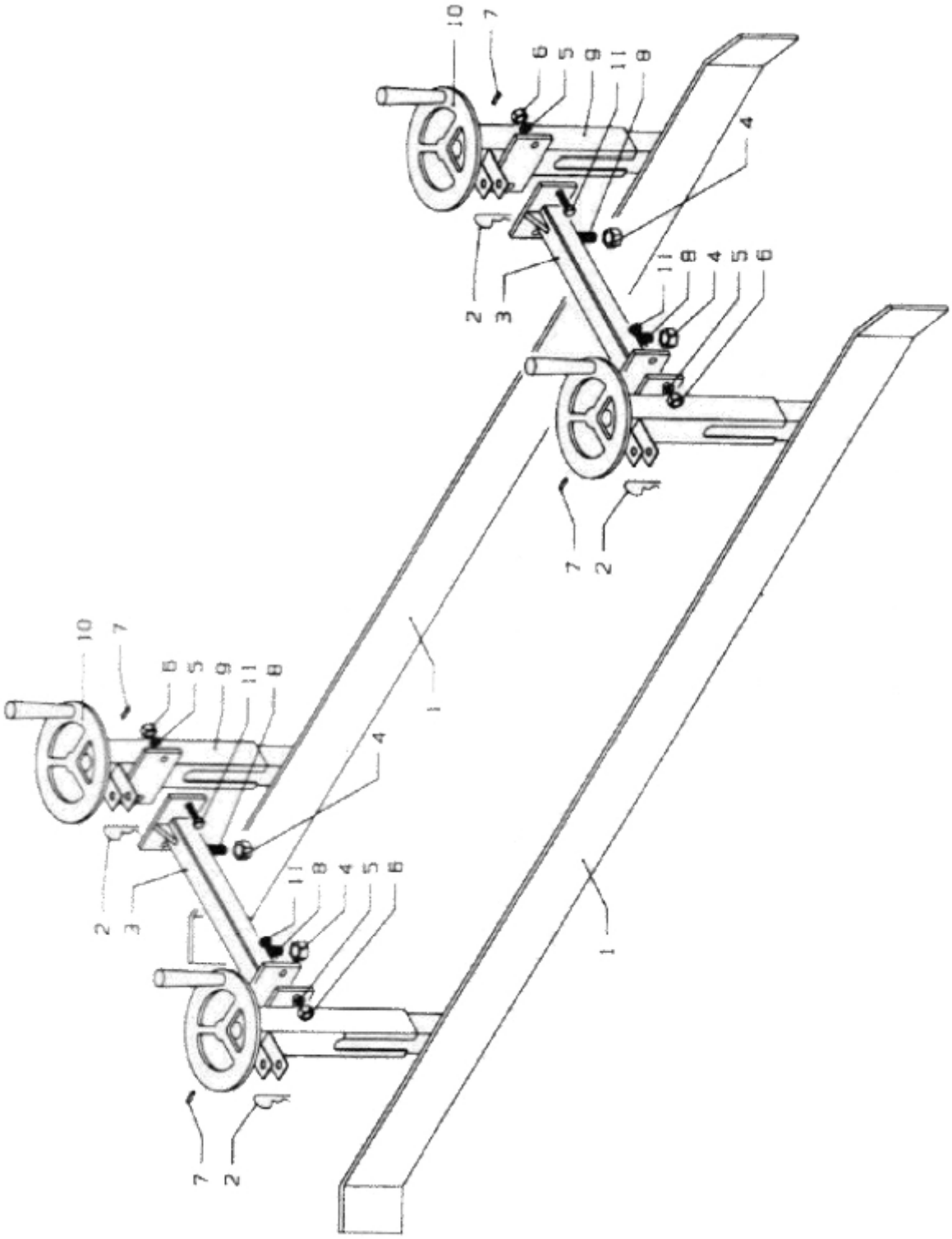
10
7
6
5
9
11
8
4
2
3
11
8
4
5
6
7
2
1
10
7
6
5
9
11
8
4
2
3
11
8
4
5
6
7
2
1

7. DÉCLARATION DE CONFORMITÉ CE

Boxer Agriculture Equipment B.V.
A member of de Heus group
Stougjesdijk 153 – 3271KB Mijnsheerenland – Holland
Tel: +31 186 612 333 e-mail : info@boxeragri.nl

CE

NL — EG Conformiteitsverklaring
Volgens machinerichtlijn 2006/42/CE

D — Konformitätserklärung
Entsprechend der Richtlinie 2006/42/CE

GB — EEC Declaration of Conformity
Conforming to the Directive 2006/42/CE

F — Déclaration CE de Conformité
Conforme á la directive de la 2006/42/CE

Wij – Wir – We – Nous :
Boxer Agriculture Equipment B.V.
Stougjesdijk 153
3271KB Mijnsheerenland – Holland

Verklaren onder eigen verantwoording dat de machine:
Erklaren in alleiniger Verantwortung, daß die machine:
Declare under our own responsibility that the product:
Déclarons sous notre seule responsabilité que le produit:

Machine : Zaaicombinatie , Säkombination , Seedingmachine , combination de Semis
Type/model : ZM
Serienummer / Chassis number :
Bouwjaar / Baujahr / Year / Année :

- De machine in de verklaring voldoet aan de fundamentele veiligheids- en gezondheidseisen die zijn vastgelegd in de richtlijn van 2006/42 / EG en ter verificatie zijn geraadpleegd UNI:EN ISO 12100:2010, EN ISO 4254-1:2015 , EN ISO 4254-5:2010 , UNI 10758:1998
-Auf dass sich diese Erklärung bezieht, den einschlägigen grundlegenden Sicherheit und Gesundheitsanforderungen EG-Richtlinie 2006/42/CE, UNI:EN ISO 12100:2010, EN ISO 4254-1:2015 , EN ISO 4254-5:2010 , UNI 10758:1998
-To which this certificate applies, conforms to the basic safety and health requirements of EEC Directives 2006/42/CE and following , we have consulted UNI:EN ISO 12100:2010, EN ISO 4254-1:2015 , EN ISO 4254-5:2010 , UNI 10758:1998
-Faisant l'objet de la déclaration est conforme aux prescriptions fondamentales en matière de sécurité et de santé stipulées dans la Directive de la 2006/42/CE et consultées pour vérification UNI:EN ISO 12100:2010, EN ISO 4254-1:2015 , EN ISO 4254-5:2010 , UNI 10758:1998

Mijnsheerenland , 19/08/2019

De gevolmachtigde:
Der Bevollmächtigte:
The legal representative :
Le représentant légal: